Canpar

Catalogue de pièces 2016

Châssis Ford F-59

Carrosserie Morgan Olson 2016

1 800 233-4823
WWW.MORGANOLSON.COM

NOTES

This catalog applies to the following vehicles:

VIN #	UNIT#
BOM JV001250	
1F65F5KY7G0A04564	157123
1F65F5KY9G0A04565	157124
1F65F5KY0G0A04566	157125
1F65F5KY2G0A04567	157126
1F65F5KY4G0A04568	157127
1F65F5KY7G0A03527	157128
1F65F5KY9G0A03528	157129
1F65F5KY0G0A03529	157130
1F65F5KY7G0A03530	157131
1F65F5KY9G0A03531	157132
1F65F5KY6G0A04569	157133
1F65F5KY0G0A03532	157134
1F65F5KY0G0A04941	157135
1F65F5KY2G0A04942	157136
1F65F5KY4G0A04943	157137
1F65F5KY6G0A04944	157138
1F65F5KY3G0A05596	157139
1F65F5KY5G0A05597	157140
1F65F5KY7G0A05598	157141
1F65F5KY4G0A02609	157142
1F65F5KY0G0A02610	157143
1F65F5KY2G0A02611	157144
1F65F5KY4G0A02612	157145
1F65F5KY6G0A02613	157146

VIN #	UNIT#
BOM CV102950	
1F65F5KY0G0A02154	157106
1F65F5KY0G0A02624	157157
1F65F5KY1G0A02616	157149
1F65F5KY1G0A03894	157113
1F65F5KY2G0A02155	157107
1F65F5KY2G0A02625	157158
1F65F5KY3G0A02150	157102
1F65F5KY3G0A02617	157150
1F65F5KY3G0A02620	157153
1F65F5KY3G0A03895	157114
1F65F5KY3G0A04190	157119
1F65F5KY4G0A02156	157108
1F65F5KY4G0A02626	157159
1F65F5KY5G0A02151	157103
1F65F5KY5G0A02618	157151
1F65F5KY5G0A02621	157154
1F65F5KY5G0A03526	157120
1F65F5KY5G0A03896	157115
1F65F5KY5G0A04188	157117
1F65F5KY5G0A04191	157121
1F65F5KY6G0A02157	157109
1F65F5KY6G0A02627	157160
1F65F5KY6G0A02630	157163
1F65F5KY7G0A02149	157101
1F65F5KY7G0A02152	157104
1F65F5KY7G0A02619	157152
1F65F5KY7G0A02622	157155
1F65F5KY7G0A03897	157116
1F65F5KY7G0A04189	157118
1F65F5KY7G0A04192	157122
1F65F5KY8G0A02158	157110
1F65F5KY8G0A02614	157147
1F65F5KY8G0A02628	157161
1F65F5KY8G0A02631	157164
1F65F5KY9G0A02153	157105
1F65F5KY9G0A02623	157156
1F65F5KYXG0A02159	157111
1F65F5KYXG0A02615	157148
1F65F5KYXG0A02629	157162
1F65F5KYXG0A02632	157165
1F65F5KYXG0A03893	157112

TABLE DES MATIÈRES

TABLE DES MATIÈRES	4
INTRODUCTION	5
CABINE − BOÎTE MOTEUR − PARE-BRISE	6-7
ÉTAPES − ISOLATION DE LA BOÎTE MOTEUR	8-9
CHAUFFAGE − DÉGIVREUR	10-11
CAPOT	12-13
TABLEAU DE BORD ET SIÈGES	14-15
PLANCHER	16-17
CÔTÉS	18-19
PLAFOND − ARRIÈRE	20-21
PORTE LATÉRALE − PARTIE INFÉRIEURE	22-23
VITRE À MANIVELLE - CLOISON	24-25
PORTE À RIDEAU − 47005897	26-31
ÉTAGÈRE ET CHARGEMENT	32-33
PARE-CHOCS − SYSTÈMES SANS CLÉ	34-35
MIROIRS ET ESSUIE-GLACE	36-37
DIVERS	38-39
COMPOSANTS ÉLECTRIQUES - FAISCEAUX DE CÂBLAGE	40-41
FIXATIONS TYPIQUES DES FOURGONNETTES À ACCÈS EN POSITION DEBOUT	42-46

INTRODUCTION

Ce guide présente des illustrations et des numéros de pièces des véhicules de livraison Canpar et s'applique à la liste des matériaux JV001250 et CV102950 entre 2015.

Le présent document a été divisé en chapitres.
Chaque chapitre dispose d'illustrations et de numéros de pièces accompagnés de descriptions.
Chaque pièce est indiquée pour faciliter l'identification.
L'orientation présentée est à partir de l'arrière du véhicule, vers l'avant.
Le côté gauche correspond au côté de la route et le côté droit correspond au côté de l'accotement.
Les articles listés dans « Installation » comprennent les éléments de fixation et les pièces requises pour l'installation.
Les articles listés dans « Assemblage » comprennent les pièces, mais non les éléments de fixations courants, tels les écrous, les boulons, les œillets et les rondelles requises pour l'installation.

Procédure de commande de pièces

1. Selon la pièce voulue, rendez-vous à la section appropriée.
2. Repérez la pièce dans l'illustration et notez le numéro de pièce.
3. Communiquez avec un représentant des pièces de Morgan Olson. Gardez le numéro de pièce à portée de main.
4. Lors de la commande, spécifiez le numéro de pièce.

Les pièces sont également disponibles à partir de notre site de pièces www.morganolsonparts.com.

POUR DE L'INFORMATION SUR LA GARANTIE, APPELEZ LE 1 800 262-3437

POUR TOUTE QUESTION OU PRÉOCCUPATION, COMMUNIQUEZ
DIRECTEMENT AVEC VOTRE REPRÉSENTANT
DES PIÈCES AU NUMÉRO
1 800 233-4823

Chez Morgan Olson, la qualité et la sécurité sont réévaluées de façon continue, et c'est pourquoi les caractéristiques de produit du présent document peuvent varier au fil du temps.
Communiquez avec Morgan Olson pour obtenir les dernières informations de produit ainsi que les fonctionnalités et les options de sécurité offertes.

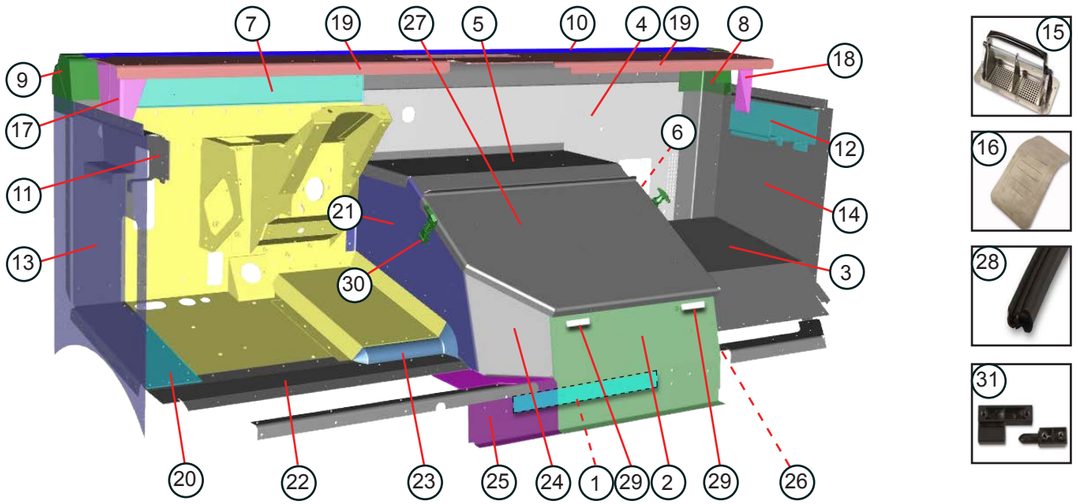

ARTICLE	PIÈCE	DESCRIPTION	QTÉ	UNITÉ
1	077050402	CALE DE BOÎTE MOTEUR	1	CH
2	115005404	PONT DE BOÎTE MOTEUR	1	CH
3	115005415	REPOSE-PIEDS CÔTÉ ACCOTEMENT	1	CH
4	115005400	PAROI DE CABINE DU TABLEAU DE BORD	1	CH
5	115005402	DESSUS DE BOÎTE MOTEUR	1	CH
6	098005501	PANNEAU DE BOÎTE MOTEUR CÔTÉ ACCOTEMENT	1	CH
7	115005401	PAROI DE TABLEAU DE BORD CÔTÉ ROUTE	1	CH
8	8502001	PIÈCE DE COIN CÔTÉ ACCOTEMENT	1	CH
9	8502000	PIÈCE DE COIN CÔTÉ ROUTE	1	CH
10	083023402	RAIL DE PARE-BRISE	1	CH
11	077050400	RENFORT CÔTÉ ROUTE	1	CH
12	077050401	RENFORT CÔTÉ ACCOTEMENT	1	CH
13	115005410	JUPE DE CABINE CÔTÉ ACCOTEMENT	1	CH
14	093005441	JUPE DE CABINE CÔTÉ ROUTE	1	CH
15	47008545	AÉRATION À DEUX VOIES SANS CHARNIÈRES	1	CH
16	47008548	JOINT POUR AÉRATION 47008545	1	CH
17	083005418	SUPPORT DE RAIL CÔTÉ ROUTE	1	CH
18	083005419	SUPPORT DE RAIL CÔTÉ ACCOTEMENT	1	CH
19	093005512	TABLETTE DE TABLEAU DE BORD	1	CH
20	115005406	ADAPTATEUR CARTE TOE	1	CH
21	115005403	PANNEAU DE BOÎTE MOTEUR CÔTÉ ROUTE	1	CH
22	115005405	REPOSE-PIEDS CÔTÉ ROUTE	1	CH
23	115005420	PIÈCE DE TRANSITION MOULÉE F59 POUR CABINE DE CONDUITE	1	CH
24	115005408	PANNEAU SUPÉRIEUR DE REMPLISSAGE DE SELLE	1	CH
25	115005409	FILTRE DE PONT DE BOÎTE MOTEUR CÔTÉ ROUTE	1	CH
26	115005416	GOUSSET DE REPOSE-PIEDS CÔTÉ ACCOTEMENT	1	CH
27	115028405	COUVERCLE DE BOÎTE MOTEUR	1	CH
28	1107270	GARNITURE DE JOINT	8	PI
29	117028400	CALE DE BOÎTE MOTEUR	2	CH
30	1113336	LOQUET BOÎTE DE MOTEUR	2	CH
31	47007859	ESPACEUR DE CHARNIÈRE	2	CH

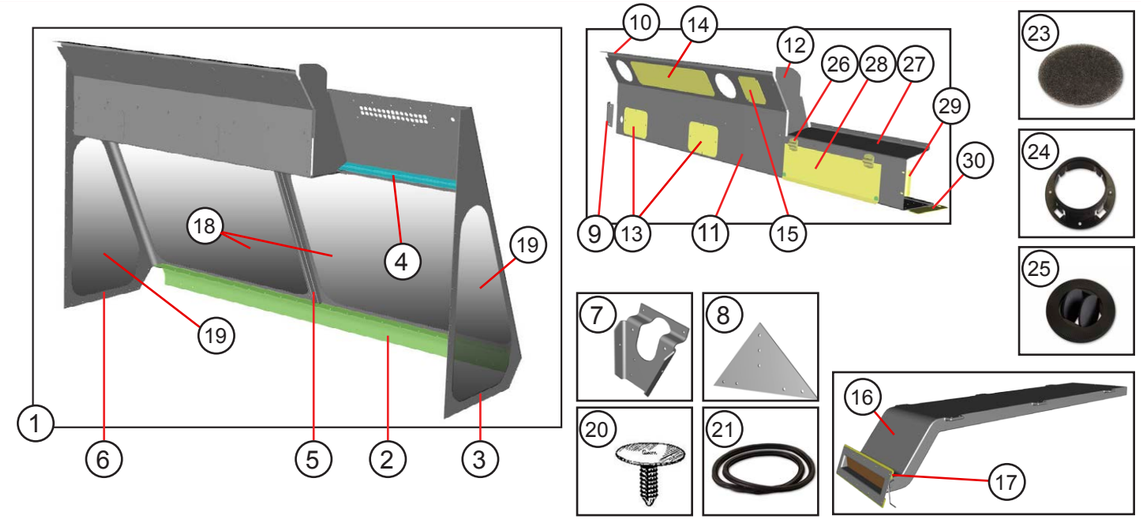

ARTICLE	PIÈCE	DESCRIPTION	QTÉ	UNITÉ
1		ENSEMBLE DE PARE-BRISE		
2	083023402	RAIL DE PARE-BRISE	1	CH
3	088055406	CADRE CÔTÉ ACCOTEMENT	1	CH
4	077055404	GOUSSET DE CADRE	2	CH
5	077055401	POUTRE CENTRALE	1	CH
6	088055405	CADRE CÔTÉ ROUTE	1	CH
7	077055402	GOUSSET DE CADRE	1	CH
8	998555329	GOUSSET DE CADRE	1	CH
9	088076449	SUPPORT CÔTÉ ROUTE	1	CH
10	097076488	COUVRIR LE MOTEUR D'ESSUIE-GLACE	1	CH
11	097076476	ÉTAGÈRE INFÉRIEURE	1	CH
12	097076461	COUVERCLE D'ESSUIE-GLACE LATÉRAL	1	CH
13	097076436	PLAQUE DE PROTECTION D'ACCESSOIRES	2	CH
14	097076435	PLAQUE DE PROTECTION D'ACCESSOIRES	1	CH
15	088076458	PLAQUE DE PROTECTION D'ACCESSOIRES	1	CH
16	47008802	CONDUIT D'AIR CABINE POUR ZONE DE CARGAISON	1	CH
17	94010316	RENFORT D'ÉVENT	2	CH
18	96756400	PARE-BRISE	2	CH
19	006756400	CÔTÉ VITRE	2	CH
20	47006610	ATTACHE EN PLASTIQUE TÊTE RONDE	32	CH
21	44004303	COUPE-FROID AVANT	2	CH
21	44004309	COUPE-FROID LATÉRAL	2	CH
23	48000504	MOUSSE DE FILTRE	1	CH
24	47008546	DIFFUSEUR À MONTAGE PANNEAU	1	CH
25	47008547	AILETTE ROUND	1	CH
26	097076478	CHARNIÈRE	2	CH
27	097076491	COUVREZ LE HAUT	1	CH
28	088076447	COUVERCLE DE COMPARTIMENT DE PORTE	1	CH
29	088076450	SUPPORT CÔTÉ ACCOTEMENT	1	CH
30	097076493	COMPARTIMENT DE FIN DE PANNEAU	1	CH

MARCHE ET PROTÈGE ESSUIE-GLACE

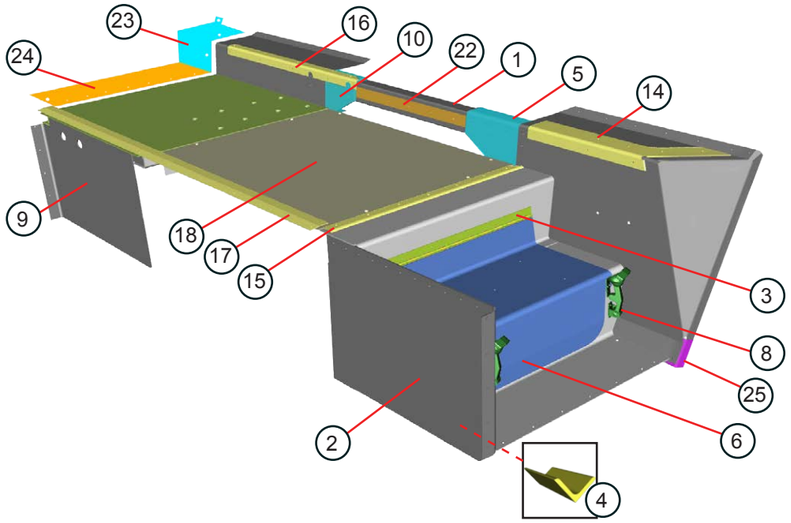

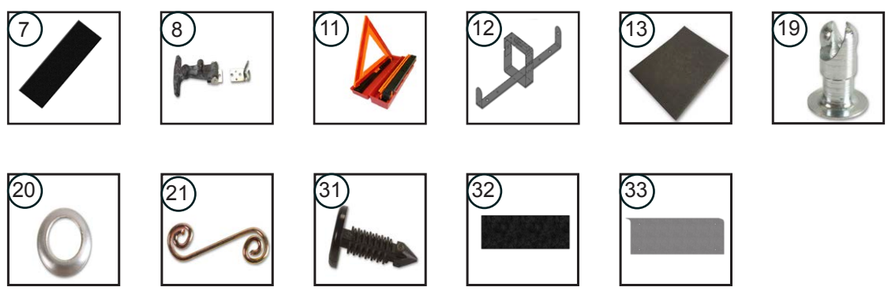

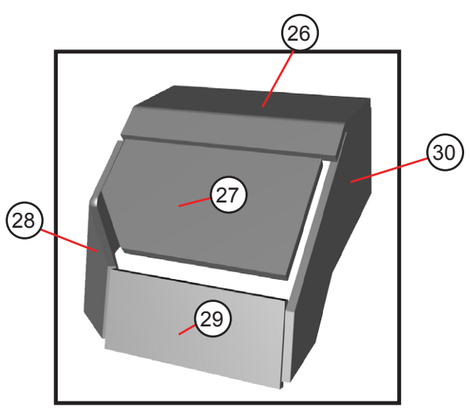

ARTICLE	PIÈCE	DESCRIPTION	QTÉ	UNITÉ
1	077240400	TRAVERSE CENTRALE AL 456106X41	1	CH
2	135024200	ENSEMBLE SOUDÉ POUR MARCHEPIED CÔTÉ ACCOTEMENT W/SM BAT LID	1	CH
3	006324498	CHARNIÈRE AL .075X1.12X1.75X21	1	CH
4	96724313	DÉFLECTEUR ANGULAIRE AL 450185X3	1	CH
5	115024403	TRAVERSE ALE456109X2 CÔTÉ ACCOTEMENT	1	CH
6	125024400	COUVERCLE BATTERIE AL.125X22.25X22.78	1	CH
7	96724608	REMBOURRAGE D'AMORTISSEMENT 45200007X9X20	1	CH
8	1113334	MARCHE À CLENCHE	2	CH
9	115024203	ENSEMBLE SOUDÉ POUR MARCHEPIED CÔTÉ ROUTE 93W F59	1	CH
10	115024402	TRAVERSE ALE456109X27 CÔTÉ ROUTE	1	CH
11	47009547	TROUSSE DE TROIS TRIANGLES ET BOÎTE	1	CH
12	47009548	SUPPORT DE TROUSSE DE TRIANGLES	1	CH
13	42002055	TAPIS D'ISOLATION ACOUSTIQUE 60 X 95	1	CH
14	118019403	BORDURE REPOSE-PIEDS AL.07X7.89X22.64 CÔTÉ ACCOTEMENT	1	CH
15	103019402	BORDURE MARCHEPIED ALD .08X2.63X30.58 CÔTÉ ACCOTEMENT	1	CH
16	090019401	BORDURE REPOSE-PIEDS ALD .08X7.89X22.64 CÔTÉ ROUTE	1	CH
17	083019413	BORDURE TAPIS @ O/LINE AL.07X2.29X63.41	1	CH
18	105024209	PANNEAU DE PLANCHER TRANSVERSAL SOUDÉ	1	CH
19	40900080	GOUJON	1	CH
20	40900081	DEMI-ŒILLET	1	CH
21	40900082	RESSORT	1	CH
22	077050402	CALE (ARTICLE 1 DE LA PAGE 4)	1	CH
23	083005459	PLAQUE DE REMPLISSAGE DLH	1	CH
24	083005452	PLAQUE DE REMPLISSAGE LH	1	CH
25	084024415	COIN DE CONTREMARCHE	1	CH
26	115028401	ISOLANT DE BOÎTE MOTEUR 42002056X14.34X29.88	1	CH
27	115028402	ISOLANT DE BOÎTE MOTEUR 42002056X13.55X27.09	1	CH
28	115028403	ISOLANT DE BOÎTE MOTEUR 42002056X17.43X32.37	1	CH
29	115028404	ISOLANT DE BOÎTE MOTEUR 42002056X8.09X22.61	1	CH
30	115028406	ISOLANT DE BOÎTE MOTEUR 42002056X21.25X30.59	1	CH
31	47006630	ATTACHE EN PLASTIQUE TÊTE RONDE	15	CH
32	098137400	PLAQUE DE MARCHE EN FIBRE DE VERRE .125X5X24.12	1	CH
33	45400524	REVÊTEMENT DE MARCHE EN FIBRE DE VERRE REBORD 1 PO	1	CH

CHAUFFAGE ET DÉGIVREUR

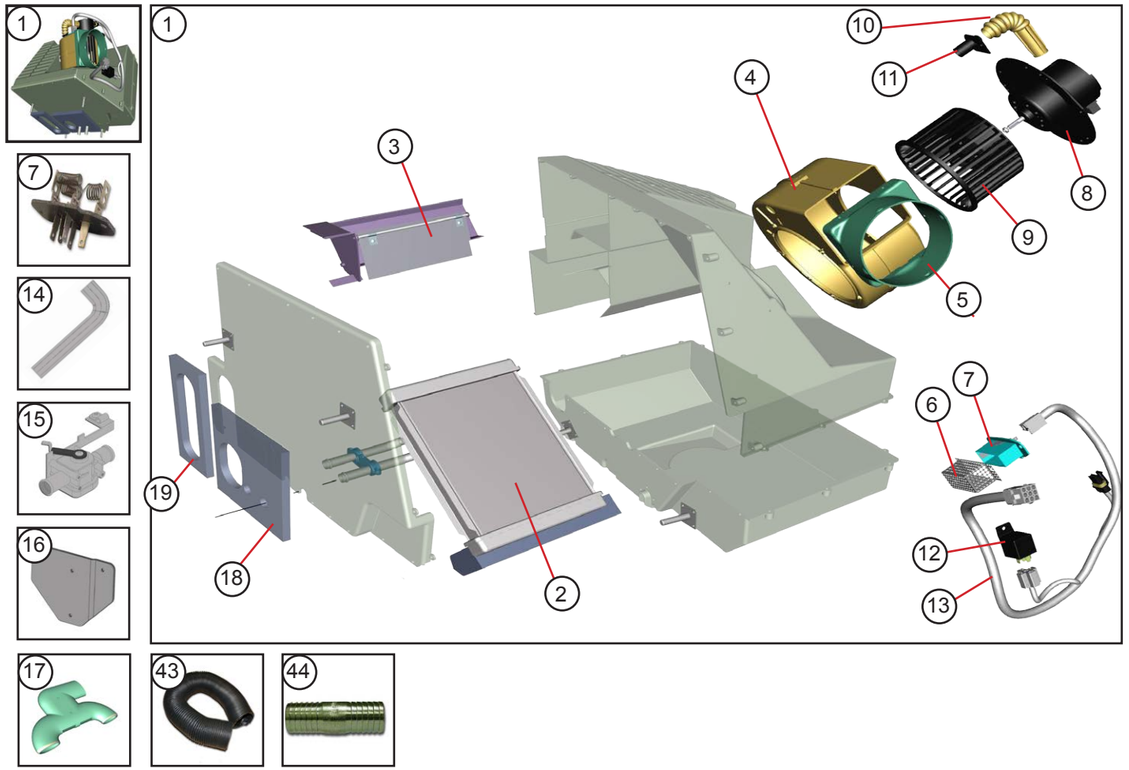

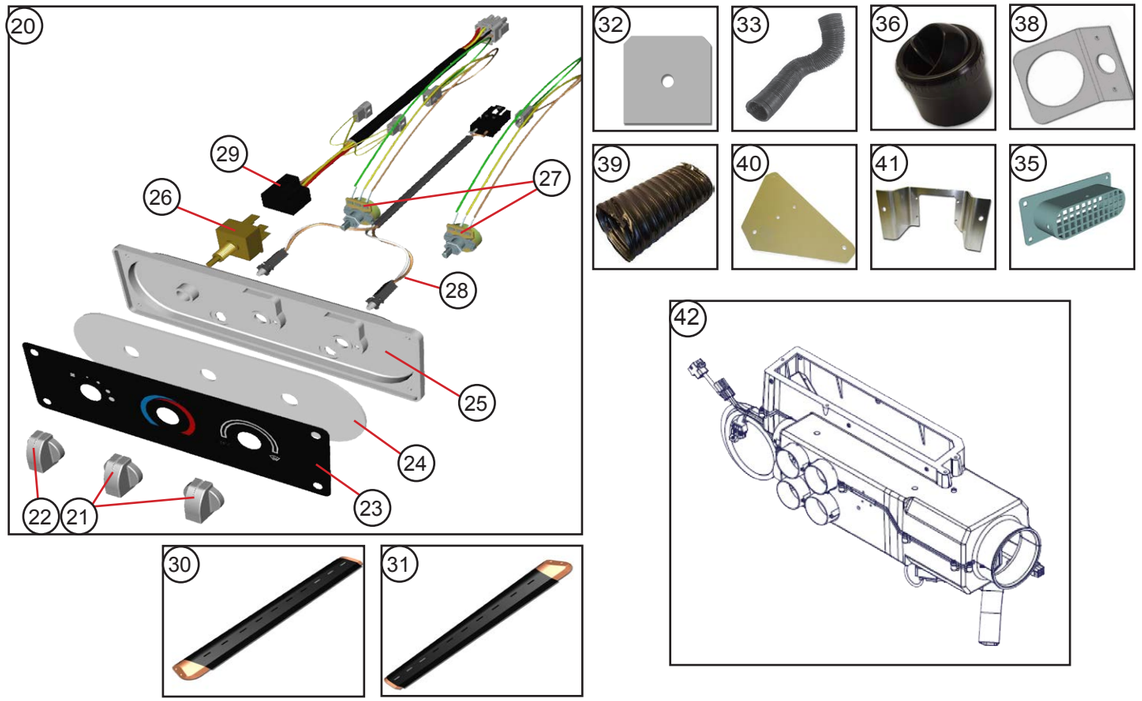

ARTICLE	PIÈCE	DESCRIPTION	QTÉ	UNITÉ
1	555001014	SYSTÈME DE CHAUFFAGE	1	CH
2	47008760	SERPENTIN DE CHAUFFAGE AVEC JOINT ET ATTACHE	1	CH
3	47008753	PORTE ET JOINT D'ÉTANCHÉITÉ	1	CH
4	47008754	BOÎTIER DE VENTILATEUR	1	CH
5	47008755	ADAPTATEUR DE BOÎTIER	1	CH
6	47008732	CAGE DE RÉSISTANCE	1	CH
7	47008357	RÉSISTANCE	1	CH
8	47008756	MOTEUR DE VENTILATEUR	1	CH
9	47008757	ROUE DE VENTILATEUR	1	CH
10	47008730	TUBE D'AÉRATION	1	CH
11	47008731	ADAPTATEUR DE TUBE D'AÉRATION	1	CH
12	47008716	RELAIS	1	CH
13	47008758	FAISCEAU	1	CH
14	47008580	TUYAU DE CHAUFFAGE COURBÉ	2	CH
15	555002053	ROBINET D'EAU	1	CH
16	115080401	SUPPORT POUR MÉCANISME AUX PIEDS	1	CH
17	090080401	CONDUIT POUR MÉCANISME AUX PIEDS	1	CH
20	555001413	PANNEAU DE COMMANDE	1	CH
21	47008706	BOUTON	2	CH
22	47008735	BOUTON	1	CH
23	47008707	DÉCALQUE IMPRIMÉ	1	CH
24	47008708	PANNEAU ÉCLAIRÉ	1	CH
25	47008709	SECTION DE PANNEAU DE COMMANDE	1	CH
26	47008700	COMMANDE DE VENTILATEUR	1	CH
27	47008710	POTENTIOMÈTRE	2	CH
28	47008711	FAISCEAU POUR ÉCLAIRAGE AVEC AMPOULES	1	CH
29	47008712	FAISCEAU DE MOTEUR DE VENTILATEUR	1	CH
30	555001721	CONDUIT DE DÉGIVRAGE CÔTÉ ACCOTEMENT	1	CH
31	555001722	CONDUIT DE DÉGIVRAGE CÔTÉ ROUTE	1	CH
32	093080400	PLAQUE DE RETENUE DE CONDUIT DE DÉGIVRAGE	4	CH
33	555001524	TUYAU DE DÉGIVRAGE	1	CH
34	555001525	TUYAU DE DÉGIVRAGE (2 X DÉGIVRAGE/1 X MÉCANISME AUX PIEDS)	3	CH
35	555002003	COLLET POUR PRISE D'AIR EXTÉRIEUR	1	CH
36	555001715	AÉRATION À SYSTÈME CIRCULAIRE	6	CH
38	555002007	PLENUM SÉRIE E (TUYAU – 555002008)	1	CH
39	555001533	TUYAU DE VENTILATEUR POUR CHAUFFAGE OU DÉGIVRAGE	1	CH
40	005780402	PLAQUE DE MONTAGE	1	CH
41	002080400	SUPPORT DE COMMANDE DE CHAUFFAGE	1	CH
42	555001321	CONDUITE CVCA	1	CH
43	555001523	TUYAU DE DÉGIVRAGE	1	CH
44	47008017	CONNECTEUR DROIT NYLON NOIR	2	CH

CAPOT

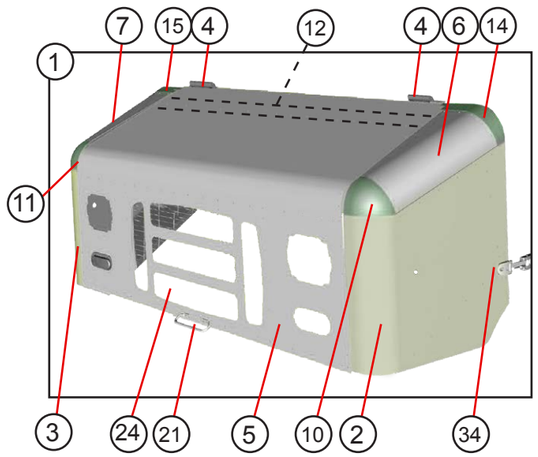

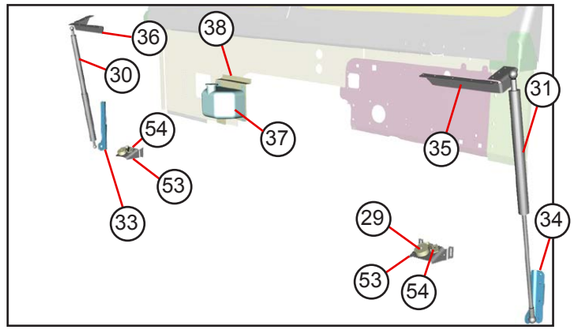

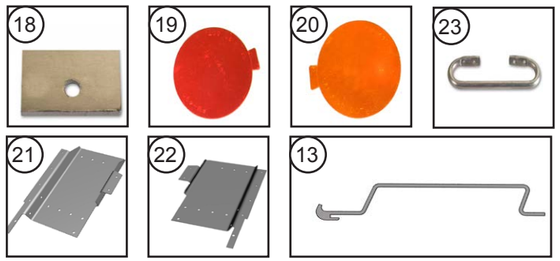

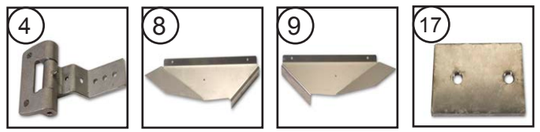

ARTICLE	PIÈCE	DESCRIPTION	QTÉ	UNITÉ
1	155017201	CAPOT	1	CH
2	088017414	JUPE DE CAPOT CÔTÉ ROUTE	1	CH
3	088017415	JUPE DE CAPOT CÔTÉ ACCOTEMENT	1	CH
4	47007852	CHARNIÈRE	2	CH
5	115017400	PANNEAU DE CAPOT	1	CH
6	088017416	COIN DE CAPOT CÔTÉ ROUTE	1	CH
7	088017417	COIN DE CAPOT CÔTÉ ACCOTEMENT	1	CH
8	95817312	GOUSSET DE COIN CÔTÉ ROUTE	1	CH
9	95817313	GOUSSET DE COIN CÔTÉ ACCOTEMENT	1	CH
10	45100057	PIÈCE DE COIN AVANT CÔTÉ ROUTE	1	CH
11	45100058	PIÈCE DE COIN AVANT CÔTÉ ACCOTEMENT	1	CH
12	088017420	RENFORT DE CAPOT	1	CH
13	45001500	SUPPORT DE CAPOT	1	CH
14	45100060	COIN DE CABINE CÔTÉ ROUTE	1	CH
15	45100061	COIN DE CABINE CÔTÉ ACCOTEMENT	1	CH
17	91617304	PLAQUE	2	CH
18	96717312	CALE DE CAPOT	2	CH
19	46025017	RÉFLECTEUR ROUGE 2,88 DIA	1	CH
20	46025018	RÉFLECTEUR JAUNE 2,88 DIA	1	CH
21	115017403	RENFORT POUR CAPOT CÔTÉ GAUCHE	1	CH
22	115017404	RENFORT POUR CAPOT CÔTÉ DROIT	1	CH
23	90187300	POIGNÉE .5DIAX15.7	1	CH
24	45700101	GRILLE 20.5X38.81	1	CH
S.O.	44004077	RUBAN À JOINTS	1 346	M

CAPOT

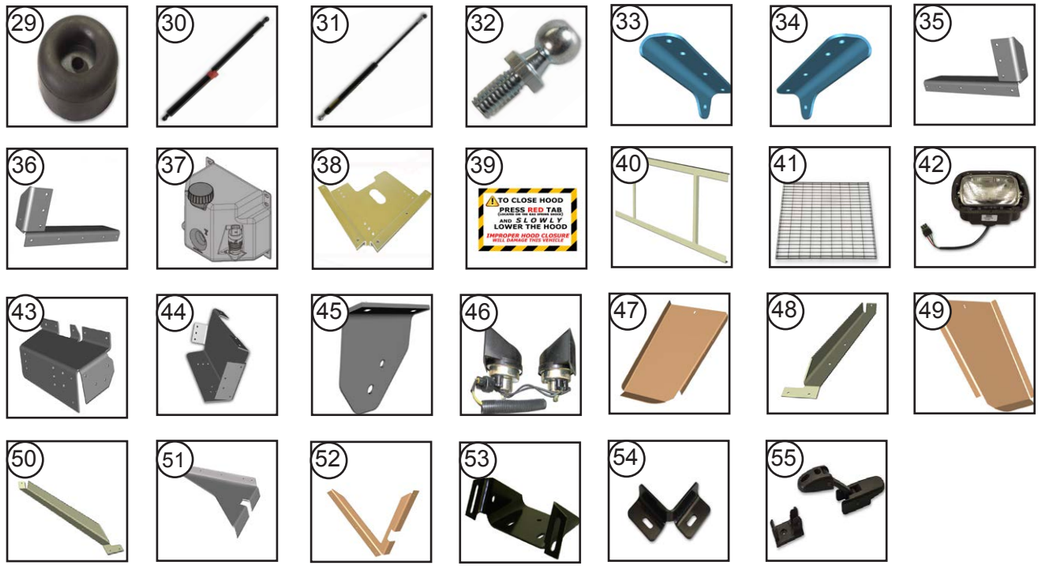

ARTICLE	PIÈCE	DESCRIPTION	QTÉ	UNITÉ
29	44002004	BUTÉE DE CAPOT EN CAOUTCHOUC	2	CH
30	47006116	VÉRIN À GAZ AVEC VERROU DE 150LB	1	CH
31	47006117	VÉRIN À GAZ SANS VERROU DE 150LB	1	CH
32	40900019	ROTULE	4	CH
33	124016403	SUPPORT DE CAPOT INFÉRIEUR ACCOTEMENT	1	CH
34	124016404	SUPPORT DE CAPOT INFÉRIEUR ROUTE	1	CH
35	124016401	SUPPORT DE VÉRIN À GAZ CÔTÉ ROUTE	1	CH
36	124016402	SUPPORT DE VÉRIN À GAZ CÔTÉ ACCOTEMENT	1	CH
37	47004505	BOUTEILLE DE LAVAGE ET POMPE	1	CH
38	003705413	CALE DE SUPPORT DE BOUTEILLE	1	CH
39	43000903	ÉTIQUETTE D'INSTRUCTION DE CAPOT	1	CH
40	088017255	SUPPORT DE GRILLE	1	CH
41	45700101	GRILLE	1	CH
42	46000206	PHARE	2	CH
43	115026400	PARE-PIERRES CÔTÉ GAUCHE	1	CH
44	077260404	BAC ANTI-ÉCLABOUSSURE CÔTÉ DROIT	1	CH
45	115085401	SUPPORT POUR KLAXON	1	CH
46	115085004	ENSEMBLE DE KLAXON	1	CH
47	088017425	BAC ANTI-ÉCLABOUSSURE CÔTÉ GAUCHE	1	CH
48	088017437	COURROIE CÔTÉ GAUCHE	1	CH
49	115017401	BAC ANTI-ÉCLABOUSSURE CÔTÉ DROIT	1	CH
50	088017438	COURROIE CÔTÉ DROIT	1	CH
51	088017436	SUPPORT POUR BAC ANTI-ÉCLABOUSSURE	1	CH
52	088017431	SUPPORT POUR BAC ANTI-ÉCLABOUSSURE	1	CH
53	077150400	PIÈCE DE SUPPORT POUR CAPOT	2	CH
54	96713300	GUIDE POUR SUPPORT EN ANGLE	2	CH
55	47000613	FERMETURE DE CAPOT	2	CH

TABLEAU DE BORD

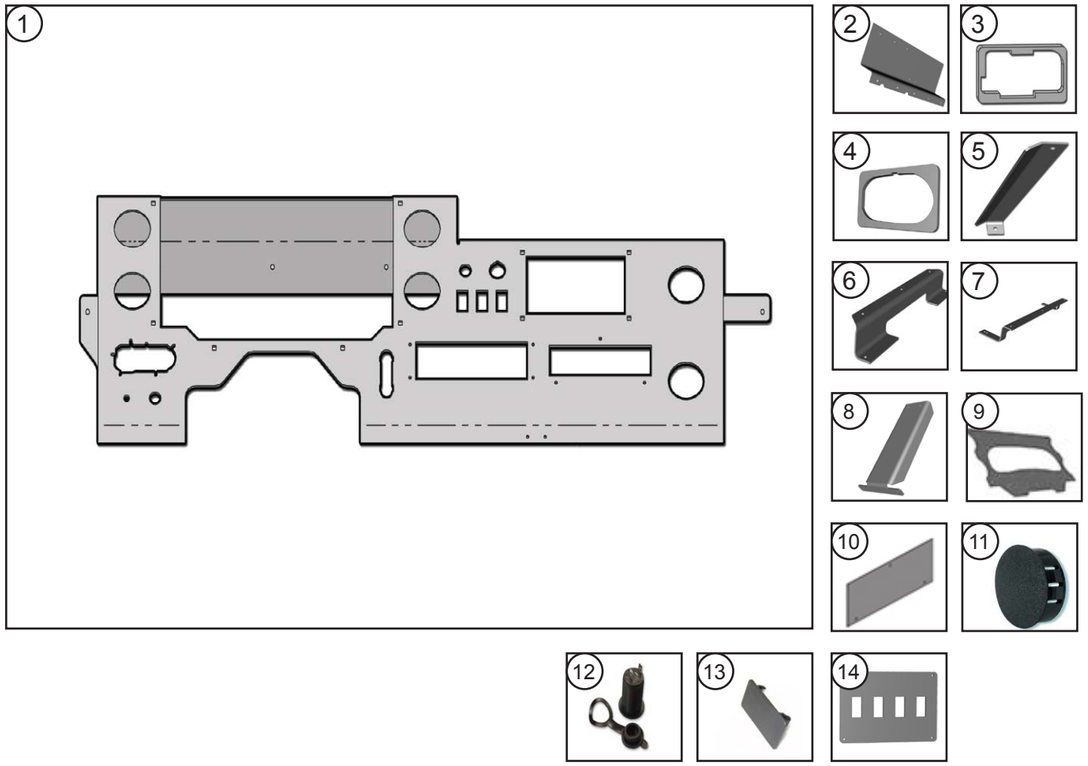

ARTICLE	PIÈCE	DESCRIPTION	QTÉ	UNITÉ
1	115027201	TABLEAU DE	1	CH
2	088027413	PANNEAU POUR EXTRÉMITÉ DU TABLEAU DE BORD	1	CH
3	115027406	VERROU DE SUPPORT	1	CH
4	115027407	CALE D'ESPACEMENT DE SUPPORT	1	CH
5	093027402	RENFORT DE SUPPORT	1	CH
6	115027401	GROUPE D'INSTRUMENTS - SUPPORT DE FIXATION	1	CH
7	115027402	GROUPE D'INSTRUMENTS - SUPPORT DE FIXATION	1	CH
8	115027405	CALE DE DE TABLEAU DE	1	CH
9	115027414	PLAQUETTE - GROUPE D'INSTRUMENTS	1	CH
10	107027406	PLAQUE - GROUPE D'INSTRUMENTS	1	CH
11	44000117	ARRIÈRE DE PRISE - GROUPE D'INSTRUMENTS	1	CH
12	46026378	PRISE 12 V	2	CH
13	46023506	PLAQUE DE REMPLISSAGE D'INTERRUPTEUR	3	CH
14	098027405	PLAQUE DE REMPLISSAGE D'INTERRUPTEUR	1	CH

SIÈGES

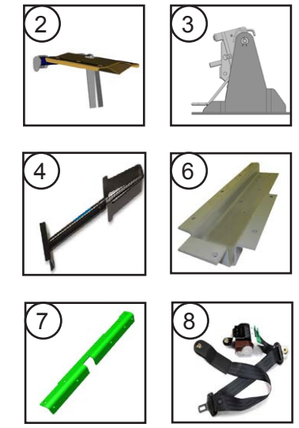

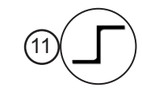

ARTICLE	PIÈCE	DESCRIPTION	QTÉ	UNITÉ
1	47004656	SIÈGE DU CONDUCTEUR	1	CH
2	47004332	PARTIE SUPÉRIEURE DE LA BASE DE SIÈGE 3 POINTS	1	CH
3	47012658	BASE DE SIÈGE	1	CH
4	47003636	PISTON À GAZ (OPTIONNEL)	1	CH
5	47011200	ACCOUDOIR CÔTÉ ROUTE	1	CH
6	98M582030	CALE EN ACIER	1	CH
7	91614300	BORDURE EN ANGLE POUR LE SOL	1	CH
8	47007914	CEINTURE DE SÉCURITÉ NOIRE SANS ATTACHE	1	CH
9	47004349	APPUIE-TÊTE DE SIÈGE	1	CH
10	47004348	SIÈGE DE SERVICE PLIANT	1	CH
11	91614301	RENFORT POUR SIÈGE DE SERVICE	1	CH
11	91614302	RENFORT POUR SIÈGE DE SERVICE	1	CH

PLANCHER

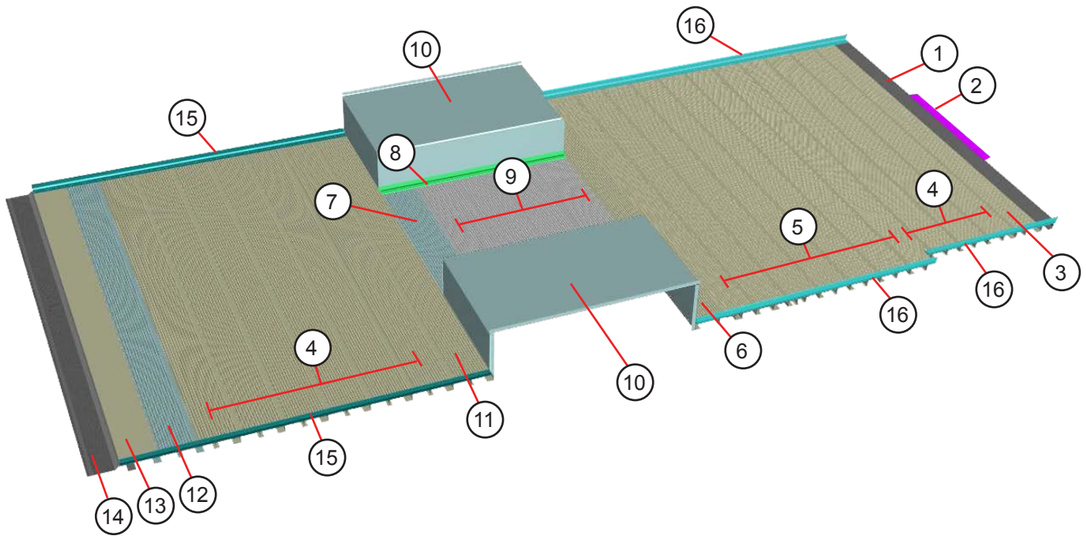

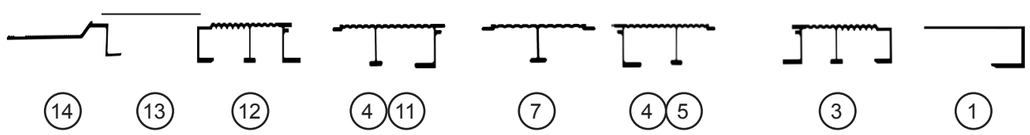

ARTICLE	PIÈCE	DESCRIPTION	QTÉ	UNITÉ
1	083033509	POUTRE À LA JONCTION DE LA CABINE	1	CH
2	001730412	ANGLE DE MARCHE	1	CH
		FLOOR FORWARD		
3	45058302	POUTRE DE PLANCHER À CÔTES 7”	1	CH
4	45058401	POUTRE DE PLANCHER À CÔTES 8”	4	CH
5	45058603	POUTRE DE PLANCHER À CÔTES 9”	6	CH
6	45058701	POUTRE DE PLANCHER À CÔTES 8.5”	1	CH
16	45030300	ANGLE DE PLANCHER X212”	1	CH
		PLANCHER CENTRAL		
7	05M241033	POUTRE DE PLANCHER	1	CH
8	95869302	ANGLE DE FIXATION DE BOÎTE POUR ROUE	2	CH
9	45058600	POUTRE DE PLANCHER	2	CH
10	95869202	BOÎTE POUR ROUE	2	CH
		PLANCHER ARRIÈRE		
11	45058701	POUTRE DE PLANCHER À CÔTES	1	CH
4	45058401	POUTRE DE PLANCHER À CÔTES	6	CH
12	45058303	POUTRE DE PLANCHER À CÔTES	1	CH
13	088033401	PLAQUE DE REMPLISSAGE ARRIÈRE	1	CH
14	45059200	SEUIL	1	CH
15	45030300	ANGLE DE PLANCHER	2	CH
		PORTE D’ACCÈS		
17	40900082	RESSORT	4	CH
18	40900080	GOUJON	8	CH
19	40900081	DEMI-ŒILLET	8	CH
20	125012401	SUPPORT DE PORTE D’ACCÈS	1	CH
21	095032209	ASSEMBLAGE SOUDÉ DE PORTE D’ACCÈS	1	CH
22	150012400	ANGLE DE PORTE D’ACCÈS	2	CH
23	7504176	GOUSSET DE PLANCHER SUR LE CÔTÉ	6	CH

CÔTÉS

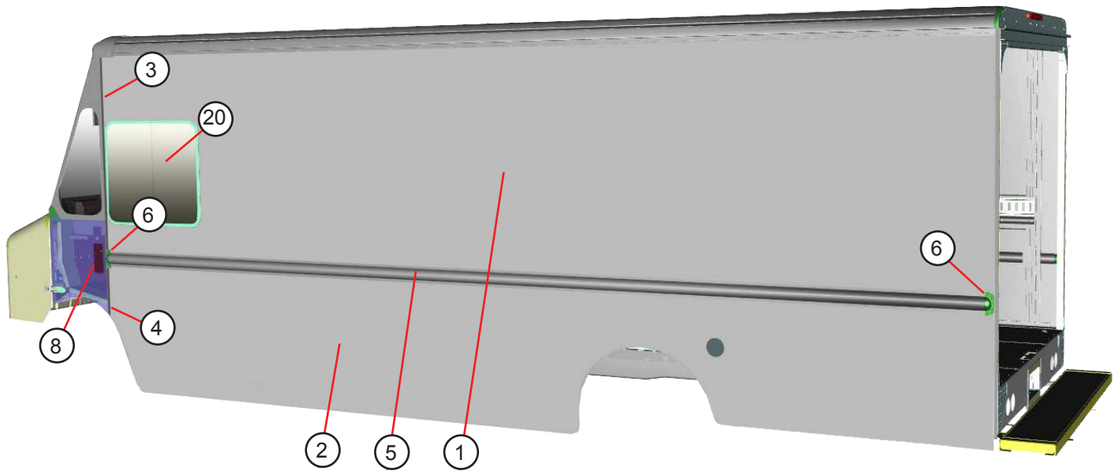

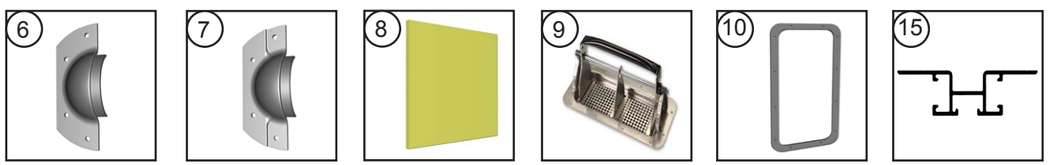

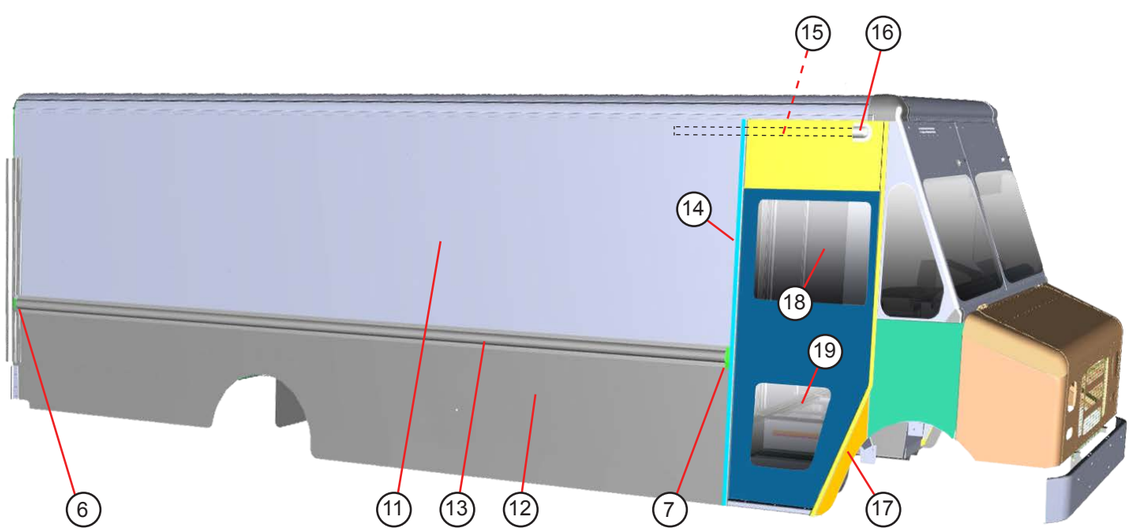

ARTICLE	PIÈCE	DESCRIPTION	QTÉ	UNITÉ
1	155046402	CÔTÉ SUPÉRIEUR	1	CH
2	155045403	CÔTÉ INFÉRIEUR	1	CH
3	088044402	POUTRE SUPÉRIEURE DE PORTE	1	CH
4	088044403	POUTRE INFÉRIEURE DE PORTE	1	CH
5	088039329	RAIL DE GUIDAGE	1	CH
6	1100799	CAPUCHON ARRIÈRE	2	CH
8	7600165	PLAQUE DE REMPLISSAGE DE RAIL DE GUIDAGE	2	CH
9	47008545	AÉRATION À DEUX VOIES SANS CHARNIÈRES	1	CH
10	47008548	JOINT POUR AÉRATION	1	CH
11	155038403	CÔTÉ SUPÉRIEUR	1	CH
12	155037408	CÔTÉ INFÉRIEUR	1	CH
7	1100800	CAPUCHON AVANT	1	CH
13	088039307	RAIL DE GUIDAGE	1	CH
14	077400401	POUTRE « B »	1	CH
8	7600165	PLAQUE DE REMPLISSAGE DE RAIL DE GUIDAGE	1	CH
6	1100799	CAPUCHON ARRIÈRE	1	CH
9	47008545	AÉRATION À DEUX VOIES SANS CHARNIÈRES	1	CH
10	47008548	JOINT POUR AÉRATION	1	CH
15	083042401	RENFORT DE HAUT DE PORTE	1	CH
16	96742302	ATTACHE EN Z	1	CH
17	098022401	RAIL DE GUIDAGE INFÉRIEUR ARRIÈRE	1	CH
18	45800063	FENÊTRE COULISSANTE CÔTÉ ACCOTEMENT	1	CH
19	1111637	VITRE DE SÉCURITÉ INFÉRIEURE POUR PORTE	1	CH
20	45800093	VERRE DE SÉCURITÉ - VITRE À MANIVELLE	1	CH
21	47007526	LÈVE-VITRE	1	CH
S.O.	1100486	ÉQUERRE RENFORT - PANNEAU LATÉRAL INFÉRIEUR	2	CH
23	115012400	RALLONGE DE REMPLISSAGE DE CARBURANT	1	CH
24	115012406	ANGLE EXTÉRIEUR	1	CH
25	115012402	SUPPORT DE FIXATION	1	CH
26	115012403	BAC ANTI-ÉCLABOUSSURE POUR CARBURANT	1	CH
27	82312025	SUPPORT POUR BAC ANTI-ÉCLABOUSSURE	1	CH

TOIT

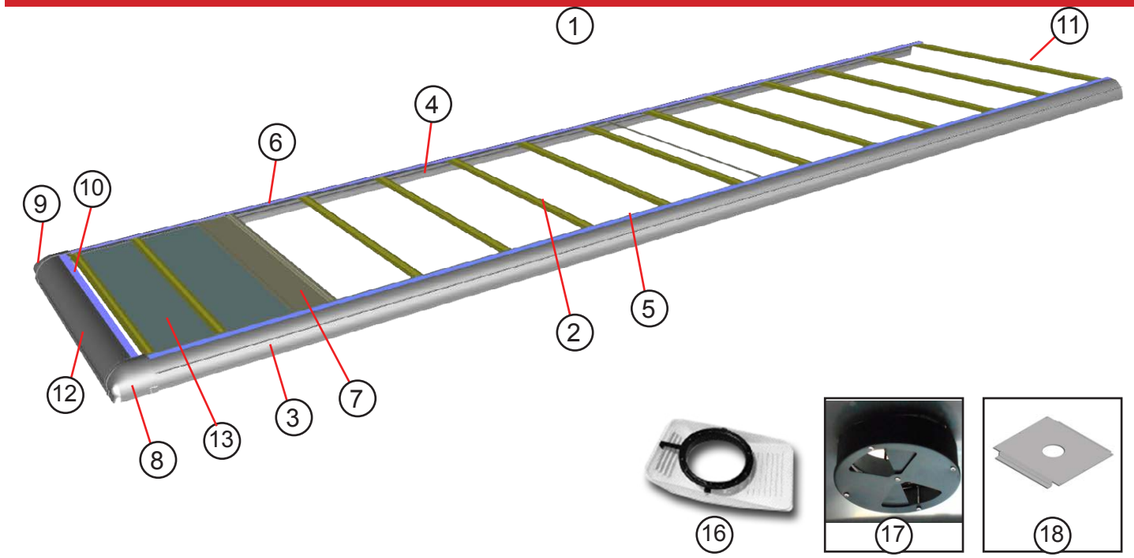

ARTICLE	PIÈCE	DESCRIPTION	QTÉ	UNITÉ
1	088010034	TOIT	1	CH
2	45601603	ARCEAU DE TOIT EN ACIER 16GA	13	CH
3	098010421	RAIL DE TOIT CÔTÉ ROUTE	1	CH
4	098010422	RAIL DE TOIT CÔTÉ ACCOTEMENT	1	CH
5	088010524	FERMETURE DE RAIL CÔTÉ ROUTE	1	CH
6	088010525	FERMETURE DE RAIL CÔTÉ ACCOTEMENT	1	CH
7	89310478	POUTRE À LA JONCTION DE LA CABINE	1	CH
8	077100400	PIÈCE DE COIN CÔTÉ ROUTE	1	CH
9	077100401	PIÈCE DE COIN CÔTÉ ACCOTEMENT	1	CH
10	89310506	NEZ À EMBOÎTEMENT	1	CH
11	89310507	TRAVERSE À EMBOÎTEMENT	1	CH
12	083010400	NEZ	1	CH
13	083011470	PANNEAU EN FIBRE DE VERRE	1	CH
14	47006610	ATTACHE EN PLASTIQUE TÊTE RONDE	56	CH
S.O.	45200851	TOITURE EN FIBRE DE VERRE .075X82.25XFT	21,98	PI
16	1114110	AÉRATION DE TOIT 80 PCM	1	CH
17	1114150	RÉGULATEUR D'AÉRATION 20,3 cm	1	CH
18	7909009	RENFORT D'AÉRATION	1	CH
S.O.	47012700	RONDELLE D'ESPACEMENT D'AÉRATION	1	CH

ARRIÈRE

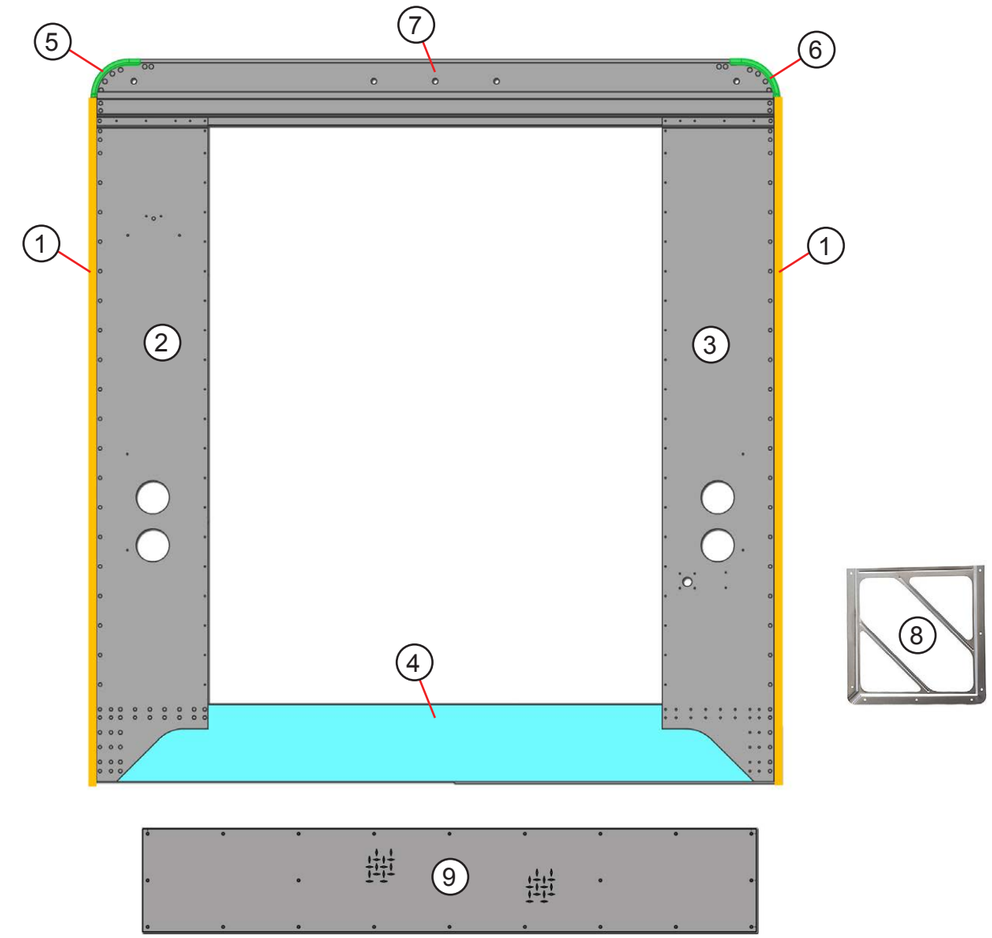

ARTICLE	PIÈCE	DESCRIPTION	QTÉ	UNITÉ
1	083053453	POUTRE DE CANALISATION DE COIN	2	CH
2	155053404	PANNEAU ARRIÈRE CÔTÉ ROUTE	1	CH
3	155053405	PANNEAU ARRIÈRE CÔTÉ ACCOTEMENT	1	CH
4	083053605	SEUIL ARRIÈRE 93W	1	CH
5	45100009	PIÈCE DE COIN CÔTÉ ROUTE	1	CH
6	45100010	PIÈCE DE COIN CÔTÉ ACCOTEMENT	1	CH
7	083053401	TRAVERSE DE HAUT DE PORTE ARRIÈRE	1	CH
8	43000981	FIXATION DE SIGNALISATION	4	CH
9	115135400	GARDE-PIEDS ALD 0,080X10,25X61,25	1	CH

PORTE LATÉRALE

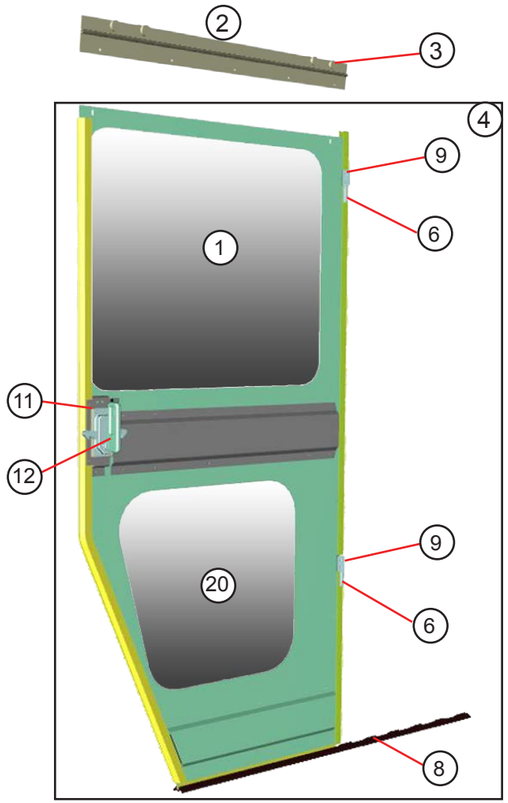

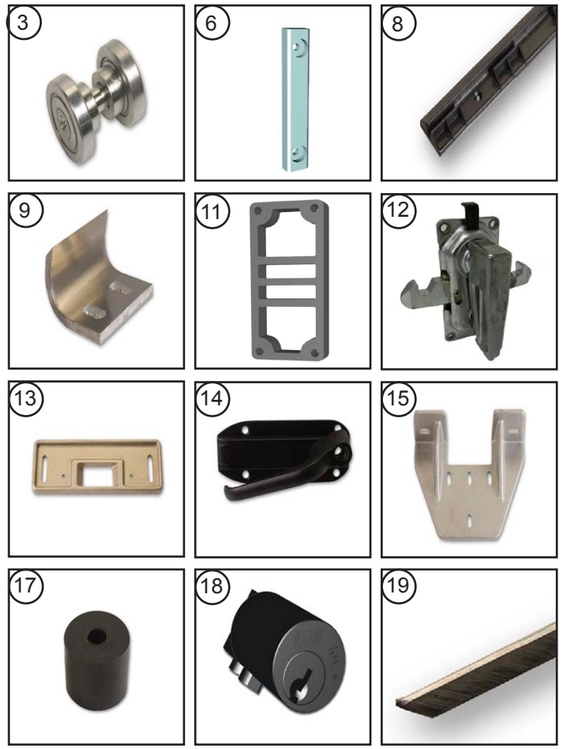

ARTICLE	PIÈCE	DESCRIPTION	QTÉ	UNITÉ
1	45800102	FENÊTRE COULISSANTE CÔTÉ ACCOTEMENT	1	CH
2	96760203	SUPPORT (COMPREND LE SUPPORT ET LE BALAI D'ÉTANCHÉITÉ	1	CH
3	47006595	SUPPORT	4	GR
4	115060202	ASSEMBLAGE DE PORTE LATÉRALE	1	CH
5	98760306	COUPE-FROID	1	CH
6	45200206	ESPACEUR ANTIVIBRATION EN NYLON	2	CH
8	47002766	GUIDE DE PORTE EN NYLON	1	CH
9	96760318	ATTACHE ANTIVIBRATION EN NYLON	2	CH
10	44004104	JOINT D'ÉTANCHÉITÉ EN CAOUTCHOUC AVANT	1	CH
11	087181	ESPACEUR KASON (ESPACEUR SUPPLÉMENTAIRE 157060404)	1	CH
12	1113016	FERMETURE	1	CH
13	45100093	PLAQUE MOULÉE EN BRONZE ARRIÈRE	2	CH
14	47000689	POIGNÉE INTÉRIEURE	1	CH
15	45100094	SUPPORT DE PLAQUE	1	CH
13	45100163	PLAQUE MOULÉE EN BRONZE CÔTÉ CONDUCTEUR ARRIÈRE	1	CH
17	44002011	BUTÉE EN CAOUTCHOUC	1	CH
18	47001194	VERROU DE PORTE AMOVIBLE	1	CH
19	44008050	BALAI D'ÉTANCHÉITÉ TYPE B	1	CH
20	1111637	VITRE DE SÉCURITÉ INFÉRIEURE	1	CH

BAS DE PORTE

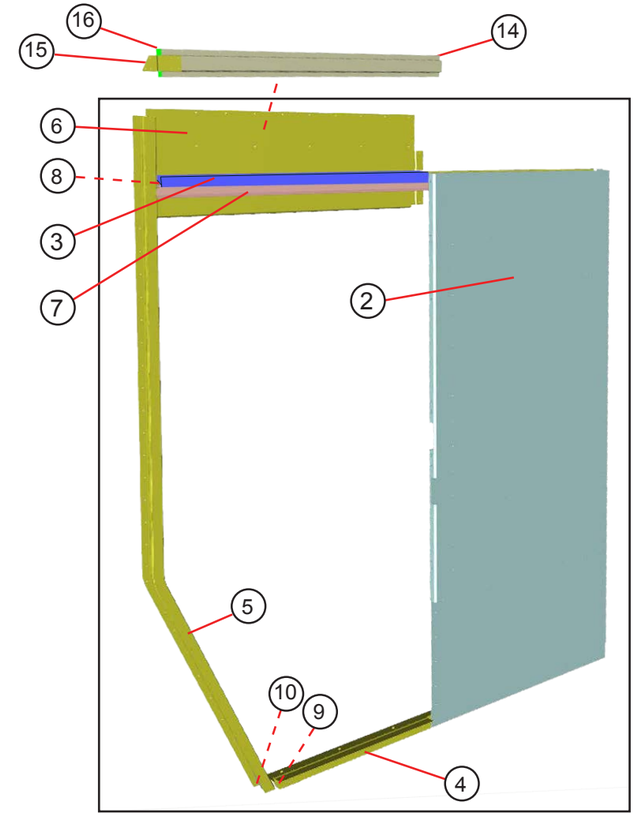

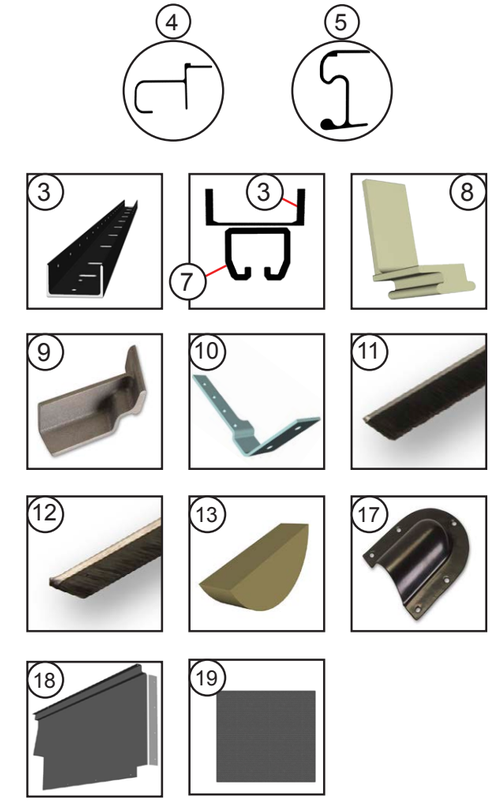

ARTICLE	PIÈCE	DESCRIPTION	QTÉ	UNITÉ
2	155041406	BAS DE PORTE CÔTÉ ACCOTEMENT	1	CH
3	96741303	RENFORT DE CANALISATION DE HAUT DE PORTE CÔTÉ ACCOTEMENT	1	CH
4	095041416	NEZ DE MARCHE CÔTÉ ACCOTEMENT	1	CH
5	095041410	POUTRE DE PORTE CÔTÉ ACCOTEMENT	1	CH
6	155041405	PANNEAU DE HAUT DE PORTE CÔTÉ ACCOTEMENT	1	CH
7	96741202	RAIL SUPÉRIEUR	1	CH
8	45100049	GOUSSET DE CANALISATION DE HAUT DE PORTE VERS POUTRE DE PORTE	1	CH
9	45100105	PIÈCE MOULÉE DE POUTRE DE PORTE INFÉRIEURE	1	CH
10	001741408	RENFORT DE SUPPORT CÔTÉ ACCOTEMENT	1	CH
11	44004060	BALAI D'ÉTANCHÉITÉ TYPE C	1	CH
12	44008050	BALAI D'ÉTANCHÉITÉ TYPE B	1	CH
13	45900001	BOUCHON DE RAIL	1	CH
14	083042401	RENFORT DE HAUT DE PORTE CÔTÉ ACCOTEMENT	1	CH
15	96742302	ATTACHE EN Z	1	CH
16	45100074	BOUCHON DE RAIL (EN OPTION)	1	CH
17	47008533	BOUCHON D'AÉRATION (EN OPTION)	1	CH
18	123019405	PANNEAU DE HAUT DE PORTE CÔTÉ ACCOTEMENT	1	CH
19	47009600	TAPIS GRIS BLACHFORD	2	PI
S.O.	158041201	ASSEMBLAGE SOUDÉ À LARMIER	1	CH

VITRE À MANIVELLE

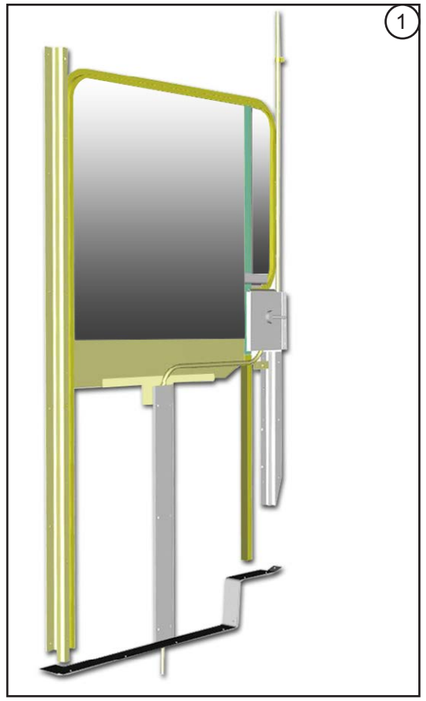

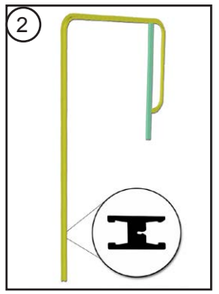

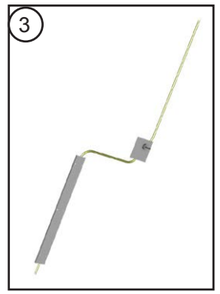

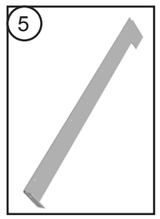

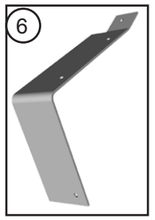

ARTICLE	PIÈCE	DESCRIPTION	QTÉ	UNITÉ
1	088066001	INSTALLATION - VITRE À MANIVELLE	1	CH
2	45800079	CADRE	1	CH
3	47007526	LÈVE-VITRE	1	CH
S.O.	47007522	MANIVELLE DE LÈVE-VITRE	1	CH
5	084024422	PLAQUE INFÉRIEURE AL 0,102X3,43X28,73	1	CH
6	084024423	PLAQUE SUPÉRIEURE AL 0,102X2,25X13	1	CH
S.O.	47009600	REVÊTEMENT GRIS AUTOUR DE LA VITRE À MANIVELLE	3	PI
S.O.	095127419	ZEE HORIZ. AL.102X2.94X33.25	1	CH
S.O.	095127411	ZEE VERT. AL.102X2.94X11	1	CH
S.O.	095127412	PIÈCE D'APPUI POUR ANGLE AL450185X75	1	CH
S.O.	095127415	ZEE HORIZ. AL.102X2.94X42	1	CH
S.O.	095127417	PIÈCE D'APPUI POUR PANNEAU AL.07X12.5X43.25	1	CH
S.O.	095127418	PIÈCE D'APPUI POUR PANNEAU AL.07X8.87X63.4	1	CH
S.O.	47009600	REVÊTEMENT GRIS	2,5	PI
S.O.	093019415	REVÊTEMENT POUR PANNEAU AU-DESSUS DE LA VITRE .07X19.48X44.02 CÔTÉ DROIT	1	CH

CLOISON

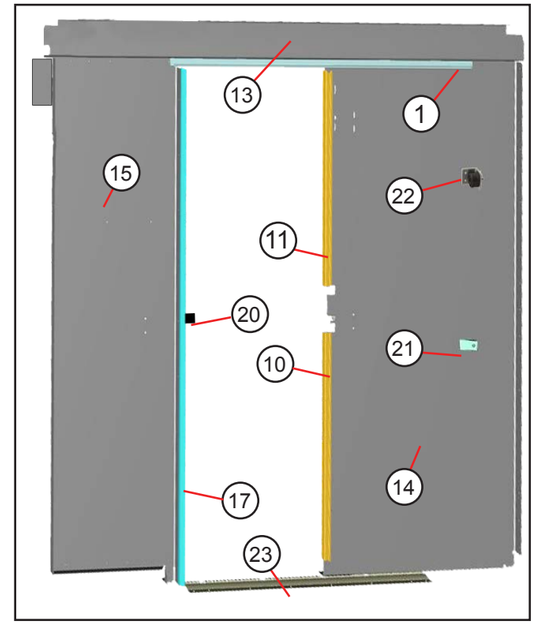

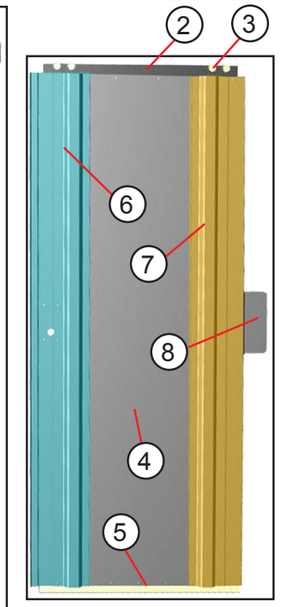

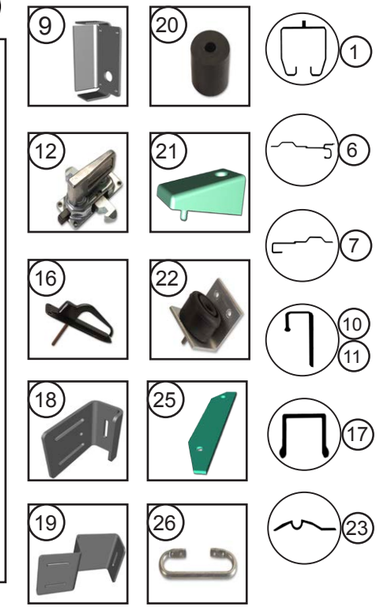

ARTICLE	PIÈCE	DESCRIPTION	QTÉ	UNITÉ
1	005770200	RAIL DE PORTE	1	CH
2	088070206	SUPPORT AVEC ÉTANCHÉITÉ	1	CH
3	47006595	SUPPORT	4	GR
4	088070425	CLOISON DE PANNEAU DE PORTE	1	CH
5	088070434	BANDE D'USURE	1	CH
6	088070419	EXTRÉMITÉ DE CLOISON CÔTÉ ACCOTEMENT	1	CH
7	088070418	EXTRÉMITÉ DE CLOISON CÔTÉ ROUTE	1	CH
8	088070478	PLAQUE DE REMPLISSAGE	1	CH
9	088070433	ESPACEUR DE PORTE	1	CH
10	088070436	CANALISATION DE CLOISON INFÉRIEURE	1	CH
11	088070437	CANALISATION DE CLOISON SUPÉRIEURE	1	CH
12	1113016	MÉCANISME DE VERROUILLAGE INTÉRIEUR	1	CH
13	150070406	CLOISON DE HAUT DE PORTE EN Z	1	CH
14	150070405	PANNEAU DE CLOISON CÔTÉ ROUTE	1	CH
15	150070404	PANNEAU DE CLOISON CÔTÉ ACCOTEMENT	1	CH
16	47001189	POIGNÉE DE PORTE NOIRE SANS VERROUILLAGE	1	CH
17	96770312	MONTANT	1	CH
18	088070431	PLAQUE MOULÉE EN ACIER CÔTÉ ROUTE	1	CH
19	088070442	PLAQUE DE REMPLISSAGE DE CLOISON CÔTÉ ACCOTEMENT	1	CH
20	44002011	BUTÉE EN CAOUTCHOUC	1	CH
21	45200208	BUTÉE DE PORTE EN NYLON	1	GR
22	5903152	BUTÉE DE PORTE	1	CH
23	96770316	GUIDE DE PORTE AU PLANCHER	1	CH
24	130070407	ANGLE DE RENFORT	1	CH
25	06M202043	CALE DE POIGNÉE	1	CH
26	90187300	POIGNÉE DE 12,2 mm DE DIAMÈTRE	1	CH

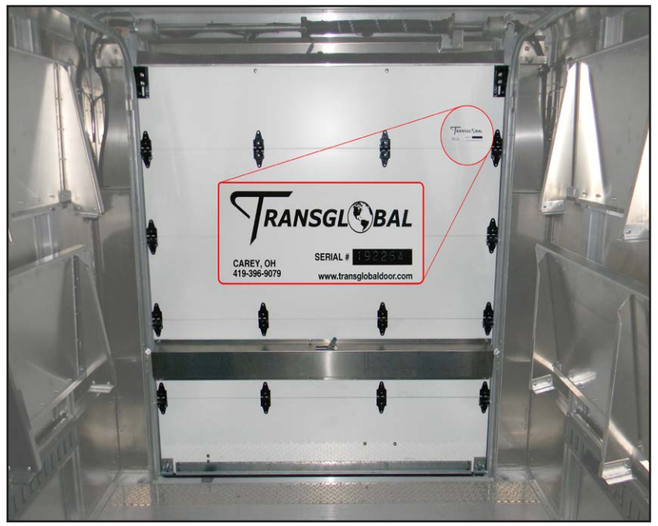

EMPLACEMENT DU NUMÉRO DE SÉRIE DE LA PORTE À RIDEAU

LORSQUE VOUS COMMANDEZ DES PIÈCES POUR LA PORTE À RIDEAU, VEUILLEZ FOURNIR LES INFORMATIONS SUIVANTES.
LE NUMÉRO DE SÉRIE EST SITUÉ SUR LA PARTIE SUPÉRIEURE DU PANNEAU INTÉRIEUR DU CÔTÉ ROUTE.
LA LONGUEUR ET LA HAUTEUR DES PANNEAUX DE PORTE À COMMANDER.

DANS L'ÉVENTUALITÉ D'ENDOMMAGEMENT OU D'UN NUMÉRO DE SÉRIE ILLISIBLE, TENTEZ DE REPÉRER LES DÉTAILS DE COMPOSITION DU PANNEAU DE PORTE. (PLASTIQUE, DOUBLÉ EN ALUMINIUM, CONTREPLAQUÉ, ETC.)

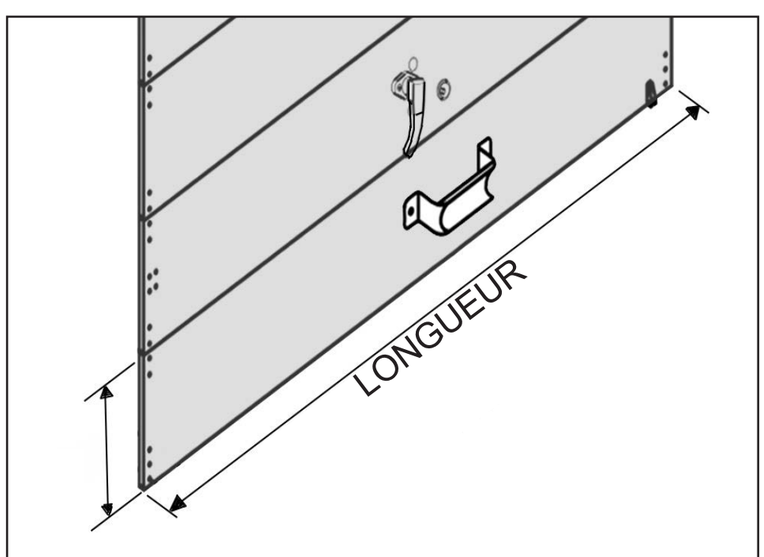

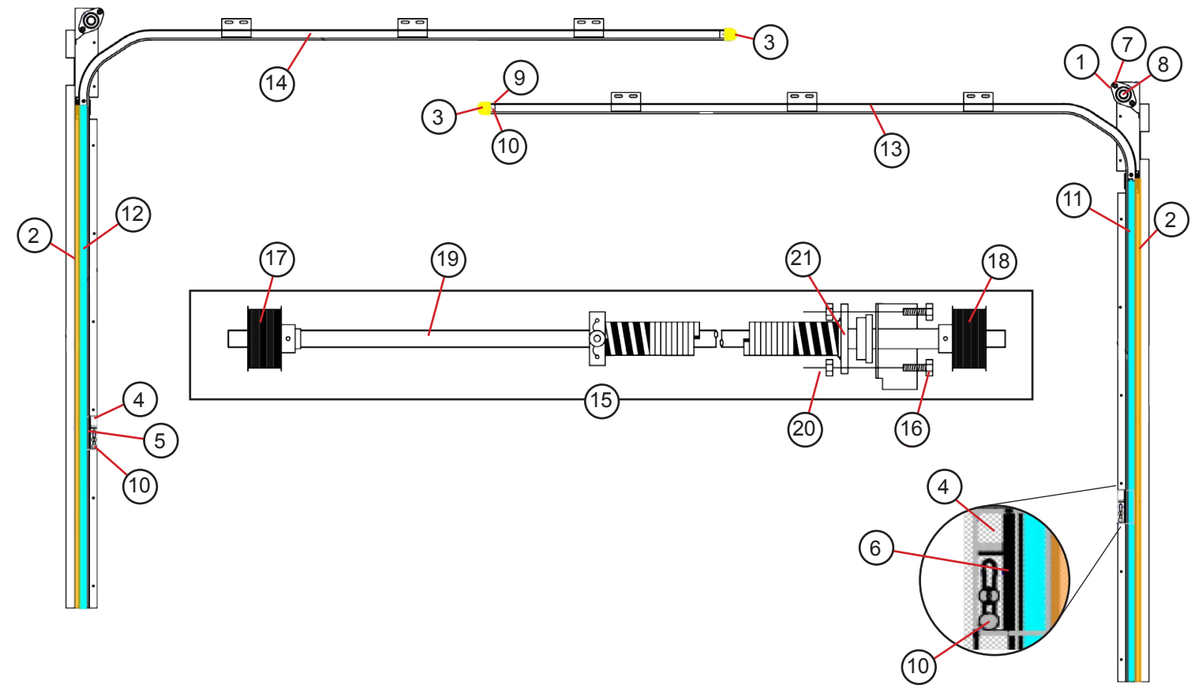

ARTICLE	PIÈCE	DESCRIPTION
1	47106737	SUPPORT
2	47106738	JOINT LATÉRAL ENCLIQUETABLE
3	47106739	PROTECTION DE TÊTE DE 2,54 cm JAUNE
4	47106740	PIÈCE DE VERROUILLAGE
5	47106741	ANGLE DE PROTECTION DE VERROU – CÔTÉ ROUTE
6	47106742	ANGLE DE PROTECTION DE VERROU – CÔTÉ ACCOTEMENT
7	47106743	BOULON HEXAGONAL CATÉGORIE 5
8	47106744	ÉCROU CAPTIF
9	47106745	BOULON HEXAGONAL
10	47106746	ÉCROU CAPTIF
11	APPELER/S.O.	RAIL VERTICAL
12	APPELER/S.O.	RAIL VERTICAL
13	APPELER/S.O.	RAIL HORIZONTAL
14	APPELER/S.O.	RAIL HORIZONTAL
		MÉCANISME D'ÉQUILIBRAGE
15	APPELER/S.O.	MÉCANISME D'ÉQUILIBRAGE
16	47106752	BOULON HEXAGONAL CATÉGORIE 5
17	47106753	TAMBOUR DE CÂBLE CÔTÉ ROUTE
18	47106754	TAMBOUR DE CÂBLE CÔTÉ ACCOTEMENT
19	47106755	ARBRE D'ÉQUILIBRE
20	47106756	ÉCROU CAPTIF
21	51038	SUPPORT

PORTE À RIDEAU

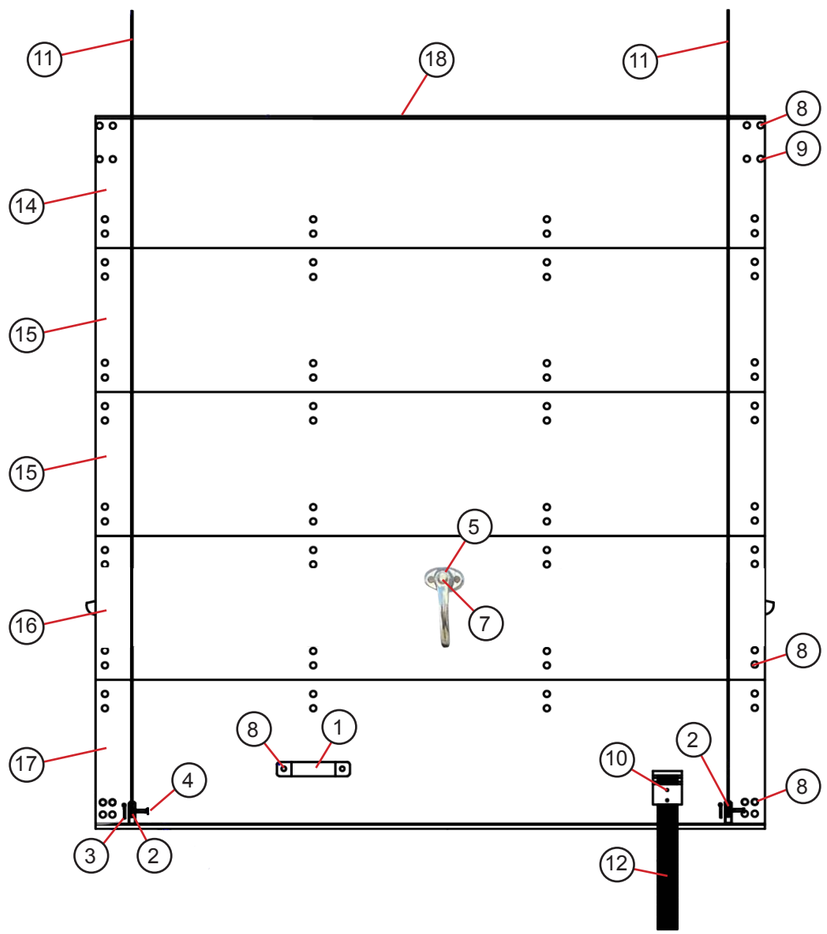

ARTICLE	PIÈCE	DESCRIPTION
1	47106701	POIGNÉE − BLANC
2	47106703	SUPPORT D'ANCRAGE DE CÂBLE − BLANC
3	47106706	GOUPILLE D'ANCRAGE DE CÂBLE DE 6,1 mm X 2,54 cm
4	47106719	GOUPILLE FENDUE DE 2,28 mm X 2,54 cm
5	APPELER/S.O.	POIGNÉE DE PORTE À RIDEAU
6	APPELER/S.O.	VERROU DE PORTE AMOVIBLE
7	47106723	ÉCROU À FREIN ÉLASTIQUE
8	47106724	RIVET SEMI-TUBULAIRE EN ACIER INOXYDABLE
9	47106725	RIVET SEMI-TUBULAIRE EN ACIER INOXYDABLE
10	47106726	RIVET SEMI-TUBULAIRE EN ACIER INOXYDABLE
11	47106727	CÂBLE ET ŒILLET DE MÉTAL
12	47106728	DRAGONNE DE 30 cm − EN BOUCLE AVEC RETENUE ARRIÈRE
14	APPELER/S.O.	PANNEAU AVANT COMPOSITE DE 6,1 mm − AVEC JOINT
15	APPELER/S.O.	PANNEAU INTERMÉDIAIRE COMPOSITE DE 6,1 mm
16	APPELER/S.O.	PANNEAU COMPOSITE À VERROUILLAGE À DEUX POINTS DE 6,1 mm
17	APPELER/S.O.	PANNEAU INFÉRIEUR COMPOSITE DE 6,1 mm
18	47106736	JOINT POUR PANNEAU SUPÉRIEUR

PORTE À RIDEAU

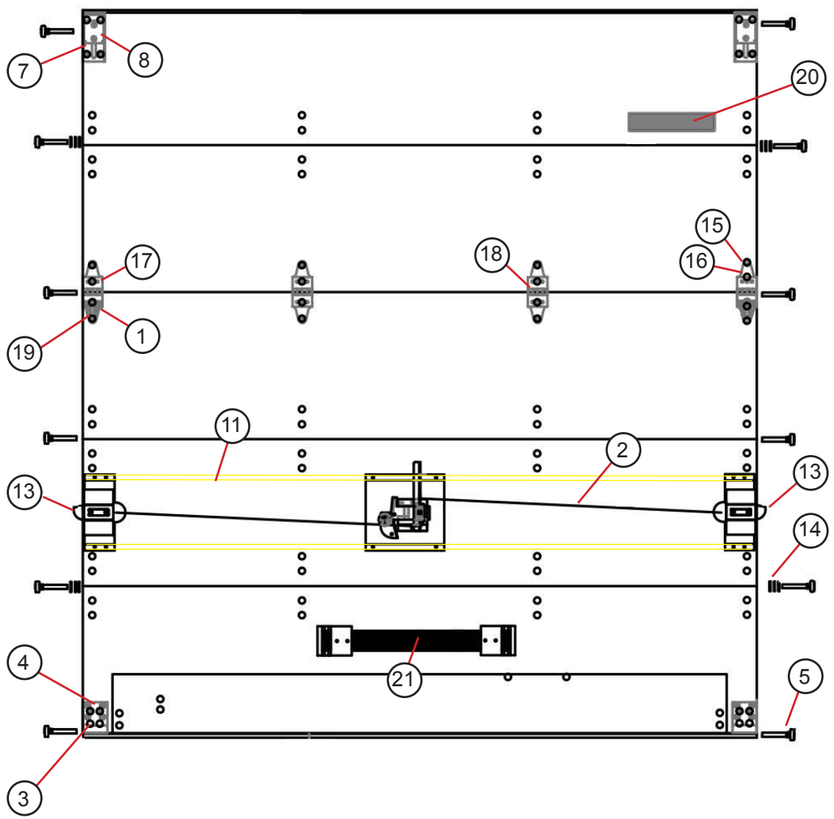

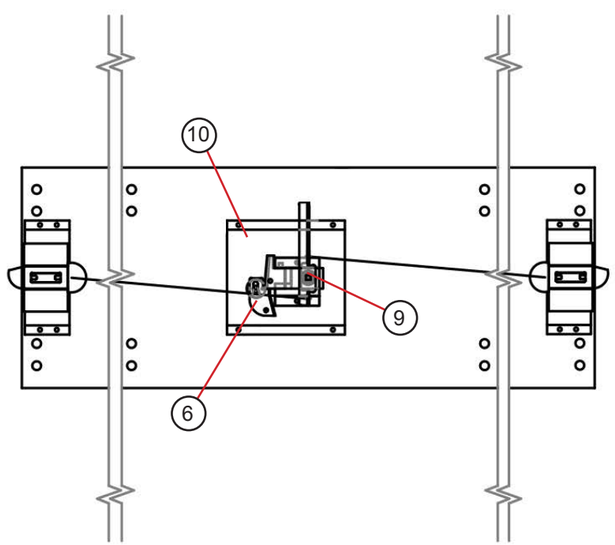

ARTICLE	PIÈCE	DESCRIPTION
1	47106700	COUVERCLE DE CHARNIÈRE
2	47106702	ASSEMBLAGE DE CÂBLE AVEC BUTÉES ET RONDELLES (2)
3	47106704	PINCE À ROULETTE À TROIS TROUS POUR ROULETTE DE 54 cm
4	47106705	TROIS ASSEMBLAGES DE FIXATION
5	47106707	ROULEAU D'ACIER DE 2,54 cm
6	47106708	MENTONNET SUPÉRIEUR
7	47106710	ASSEMBLAGE DE FERMETURE SUPÉRIEUR
8	47106711	FERMETURE SUPÉRIEURE LATÉRALE SEULEMENT
9	47106712	CENTRE DE COMMANDE
10	47106714	CENTRE DE LA BASE DU VERROU – DÉCALÉ, ANNEAU EN BOUCLE, MEILLEUR VERROU
11	47106715	COUVERCLE DE CÂBLE EN ALUMINIUM
12	47106716	VERROUILLAGE À DEUX POINTS – CÔTÉ ACCOTEMENT
13	47106717	VERROUILLAGE À DEUX POINTS – CÔTÉ ROUTE
14	47106718	RONDELLE D'ÉCARTEMENT
15	47106720	RIVET
16	47106721	RIVET
17	47106730	1207 ROBUSTE
18	47106731	CHARNIÈRE CENTRALE ROBUSTE
19	47106723	ÉCROU À FREIN ÉLASTIQUE
20	S.O.	PLAQUE D'IDENTIFICATION S.O.
21	APPELER/S.O.	POIGNÉE

ÉTAGÈRE

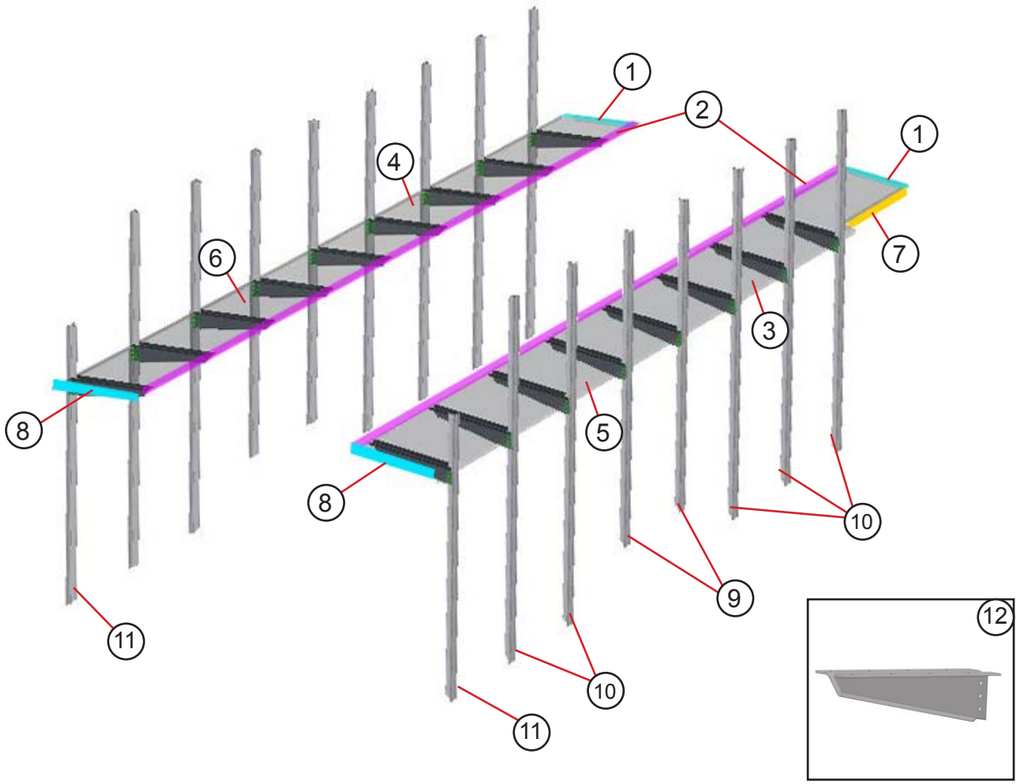

ARTICLE	PIÈCE	Description	QTÉ	UNITÉ
1	083105402	BORDURE D'ÉTAGÈRE INCLINÉE	2	CH
2	083105418	BORDURE D'ÉTAGÈRE 18 PI	2	CH
3	155105431	TABLETTE D'ÉTAGÈRE CÔTÉ DROIT	1	CH
4	155105430	TABLETTE D'ÉTAGÈRE CÔTÉ GAUCHE	1	CH
5	155105433	TABLETTE D'ÉTAGÈRE CÔTÉ DROIT	1	CH
6	155105432	TABLETTE D'ÉTAGÈRE CÔTÉ GAUCHE	1	CH
7	98741360	ÉTAGÈRE INCLINÉE – PORTE	1	CH
8	155105417	ÉTAGÈRE INCLINÉE ARRIÈRE FIXE	2	CH
9	155048414	MONTANT AU-DESSUS DE LA CAGE DE ROUE 85H	4	CH
10	155048413	MONTANT 85H	11	CH
11	155048417	MONTANT 85H ARRIÈRE	2	CH
12	155105434	POUTRE D'ÉTAGÈRE	16	CH

TABLE DE TRAVAIL

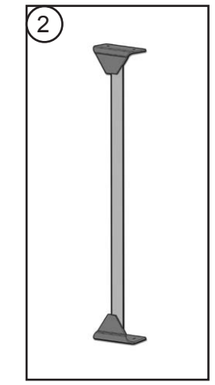

ARTICLE	PIÈCE	Description	QTÉ	UNITÉ
1	083014200	TABLE DE TRAVAIL DE CABINE	1	CH
2	103014200	PATTE SOUDÉE POUR TABLE	1	CH
3	47006088	TABLE DE TRAVAIL À ACCROCHER	2	CH

PARE-CHOCS

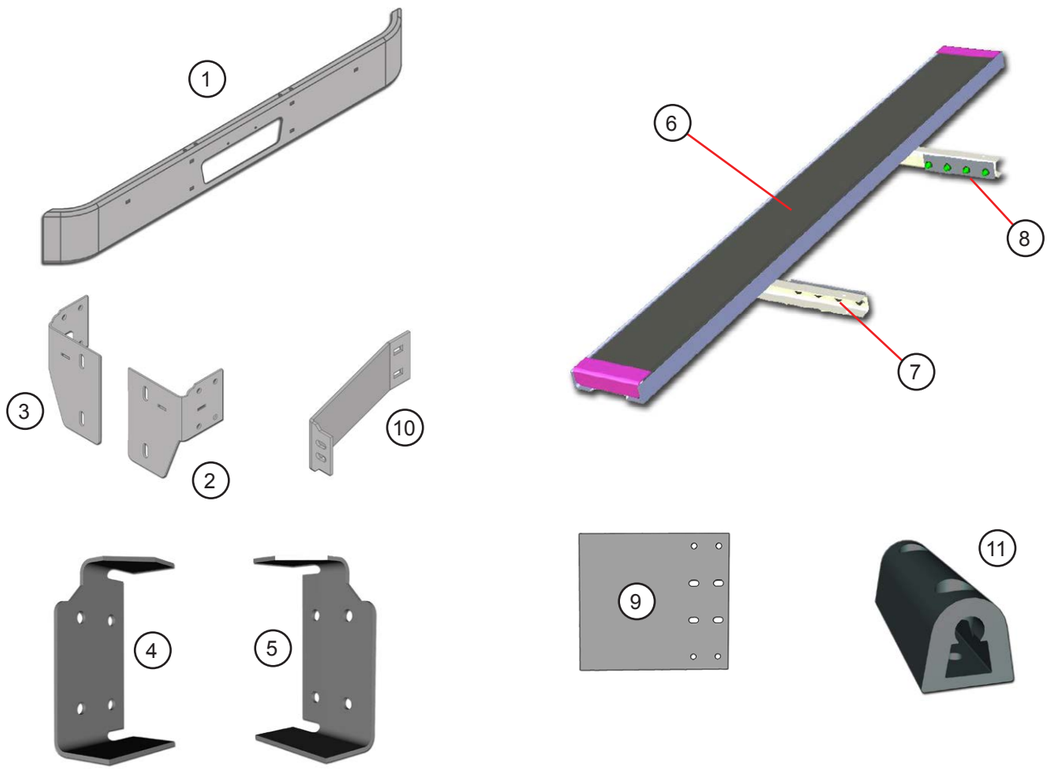

ARTICLE	PIÈCE	DESCRIPTION	QTÉ	UNITÉ
		PARE-CHOCS AVANT		
1	155008406	PARE-CHOCS AVANT EN ACIER 93W 11 PO RC	1	CH
2	115008200	SUPPORT DE PARE-CHOCS AVANT A CÔTÉ GAUCHE	1	CH
3	115008201	SUPPORT DE PARE-CHOCS AVANT A CÔTÉ DROIT	1	CH
4	115008402	SUPPORT DE PARE-CHOCS EN ACIER 7GAX4.5X12.56 CÔTÉ GAUCHE	1	CH
5	115008403	SUPPORT DE PARE-CHOCS EN ACIER 7GAX4.5X12.56 CÔTÉ DROIT	1	CH
10	155008414	SUPPORT DE PARE-CHOCS AVANT EN ACIER .25X4X15.03	2	CH
		PARE-CHOCS ARRIÈRE		
6	103057204	PIÈCE D'ASSEMBLAGE POUR ARRIÈRE DE PARE-CHOCS 10 PO G/STRU 93W	1	CH
7	103057416	TRAVERSE DE PARE-CHOCS EN ACIER 7GAX5.76X22.88	2	CH
8	145057400	CALE POUR PARE-CHOCS EN ACIER 188X2.5X11	2	CH
9	90506341	SUPPORT DE PARE-CHOCS EN ACIER .312X11X12	2	CH
11	44002012	PROTECTEUR DE PARE-CHOCS EN CAOUTCHOUC X18	2	CH
S.O.	006257408	PLAQUE DE SUPPORT EN ACIER X18	2	CH

SYSTÈMES SANS CLÉ

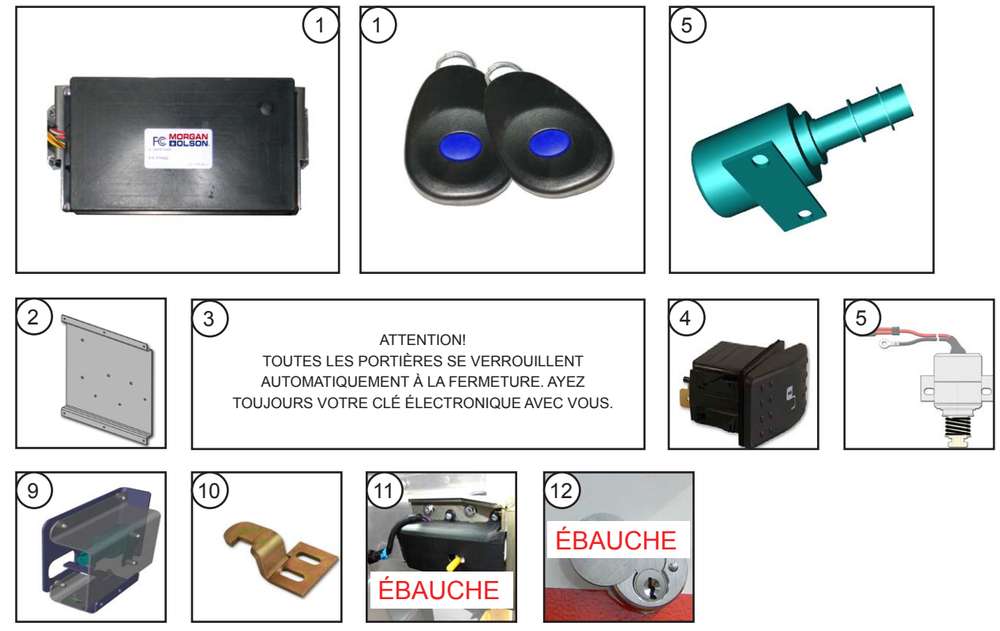

ARTICLE	PIÈCE	DESCRIPTION	QTÉ	UNITÉ
1	46029037	SYSTÈME SANS CLÉ AVEC 2 TÉLÉCOMMANDES	1	CH
2	110094401	PLAQUE DE MONTAGE	1	CH
3	006700405	ÉTIQUETTE D'AVERTISSEMENT	2	CH
4	46023511	INTERRUPTEUR UNIPOLAIRE DE PORTE	1	CH
5	46032317	SOLÉNOÏDE D'ENTRÉE SANS CLÉ CÔTÉ ACCOTEMENT	3	CH
6	001761415	SUPORT DE SOLÉNOÏDE EN ACIER	1	CH
7	001761416	BARRE EN ACIER	1	CH
8	001761410	PROTECTION	1	CH
9	090127200	FERMETURE DE PANNEAU DE PORTE	1	CH
10	001761437	PLAQUE DE VERROUILLAGE EN ACIER	1	CH
11	001761015	FERMETURE SANS CLÉ POUR PORTE CÔTÉ ACCOTEMENT	1	CH
12	47000993	VERROU DE REMPLACEMENT AVEC 2 CLÉS	1	CH

MIROIRS ET ESSUIE-GLACE

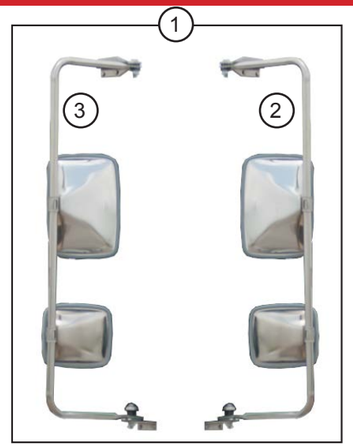

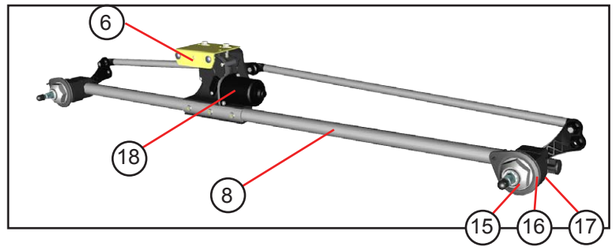

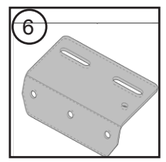

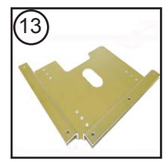

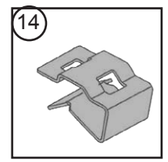

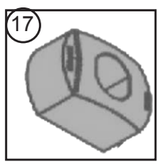

ARTICLE	PIÈCE	DESCRIPTION	QTÉ	UNITÉ
1		**INSTALLATION DE MIROIR**		
2	47005664	MIROIR CHAUFFANT CÔTÉ ROUTE	1	CH
3	47005665	MIROIR CHAUFFANT CÔTÉ ACCOTEMENT	1	CH
5	1107122	TUYAU POUR LIQUIDE LAVE-GLACE	12	PI
6	083055454	SUPPORT DE MOTEUR D'ESSUIE-GLACE	1	CH
7	1101694	TUYAU EN T POUR LIQUIDE LAVE-GLACE	1	CH
8	47004187	SYSTÈME D'ESSUIE-GLACE À 2 ARTICULATIONS	1	CH
9	146363002	BRAS D'ESSUIE-GLACE AVEC BALAI	1	CH
10	47004134	BALAI 24 PO NOIR	1	CH
11	47004206	BALAI RADIAL 22 PO NOIR	1	CH
12	47004137	BOUTEILLE DE LAVAGE ET POMPE	1	CH
13	003705413	SUPPORT DE MONTAGE	1	CH
14	46021115	ATTACHE POUR GRAND RÉCEPTACLE	1	CH
15	47005901	ÉCROU	2	CH
16	47005902	COUVERCLE D'ARTICULATION	2	CH
17	47005903	ESPACEUR	2	CH
18	47005900	MOTEUR D'ESSUIE-GLACE	1	CH
19	47005099	MIROIR AVANT LATÉRAL	1	CH

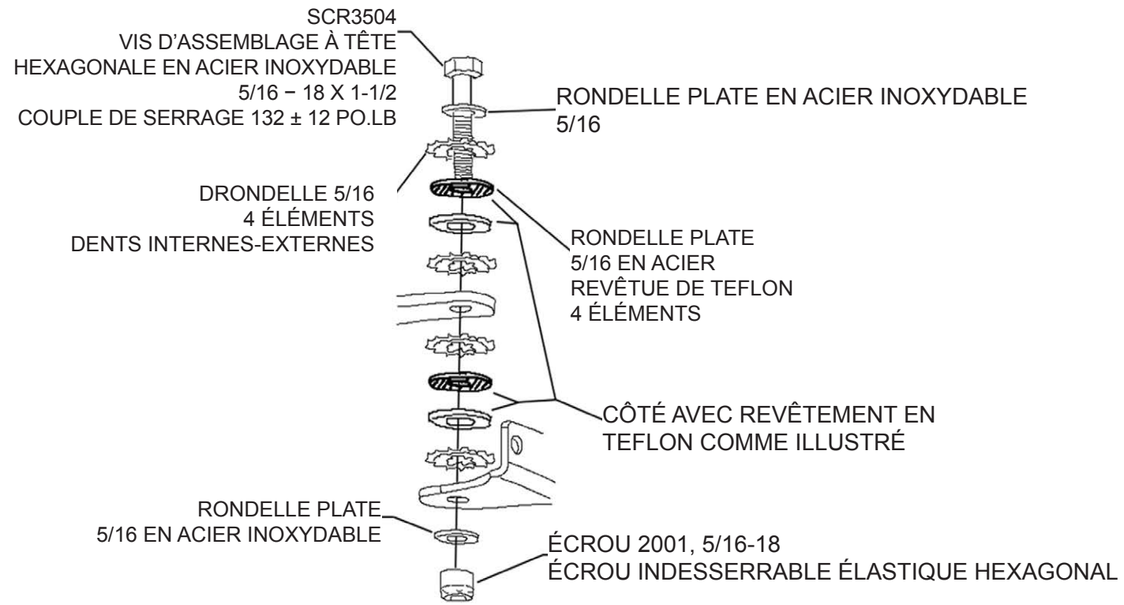

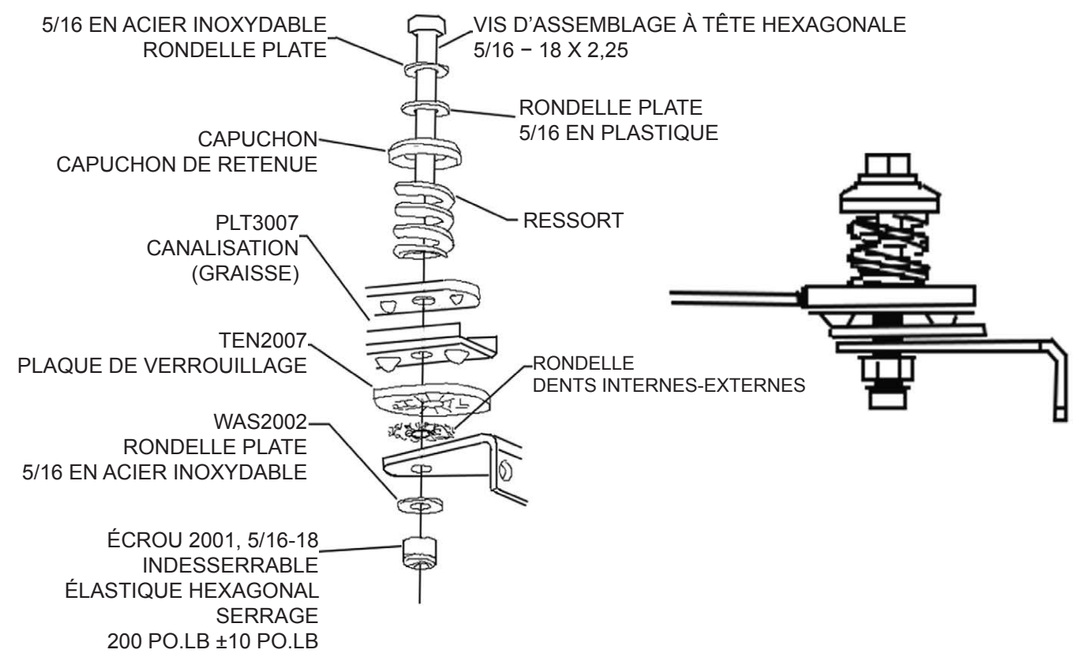

DIVERS

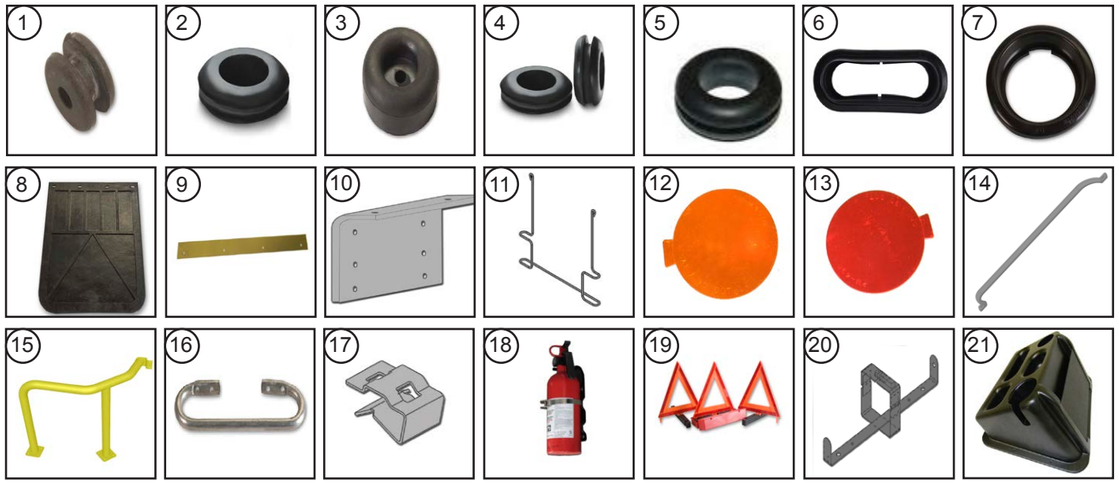

ARTICLE	PIÈCE	DESCRIPTION	QTÉ	UNITÉ
1	1107324	ŒILLET 0,625 X 0,25 X 0,875	1	CH
2	1107109	ŒILLET 0,375 X 0,125 X 0,625	1	CH
3	1107079	ŒILLET 1 X 0,125 X 1,375	1	CH
4	44000052	ŒILLET 0,688 X 0,125 X 1	2	CH
5	46004416	ŒILLET 1 X 0,25 X 1,375	1	CH
6	46027656	ŒILLET ALLONGÉ NOIR	2	CH
7	46004443	ŒILLET ROND NOIR POUR LAMPE DE 4 PO	4	CH
8	1107308	GARDE-BOUE NOIR SANS LOGO 20 X 24	1	GR
9	7504428	RETENUE	2	CH
10	80795014	ANGLE DE RETENUE	2	CH
11	47009706	SUPPORT DE GARDE-BOUE	2	CH
12	46025018	RÉFLECTEUR DE 2,88 PO AMBRE	2	CH
13	46025017	RÉFLECTEUR DE 2,88 PO ROUGE	4	CH
14	96721405	POIGNÉE DE	1	CH
15	47001047	BARRE D'APPUI ENDUITE DE POUDRES JAUNE	1	CH
16	47001082	POIGNÉE DE	1	CH
17	46021115	ATTACHE POUR GRAND RÉCEPTACLE (MOYEN 46021114 / PETIT 46021113)	5	CH
18	47009621	EXTINCTEUR DE 2,5 LB	1	CH
19	47009547	TROUSSE DE TRIANGLES	1	CH
20	47009548	SUPPORT DE TROUSSE DE TRIANGLES	1	CH
21	47009653	CENTRE DE COMMANDE	1	CH

DIVERS

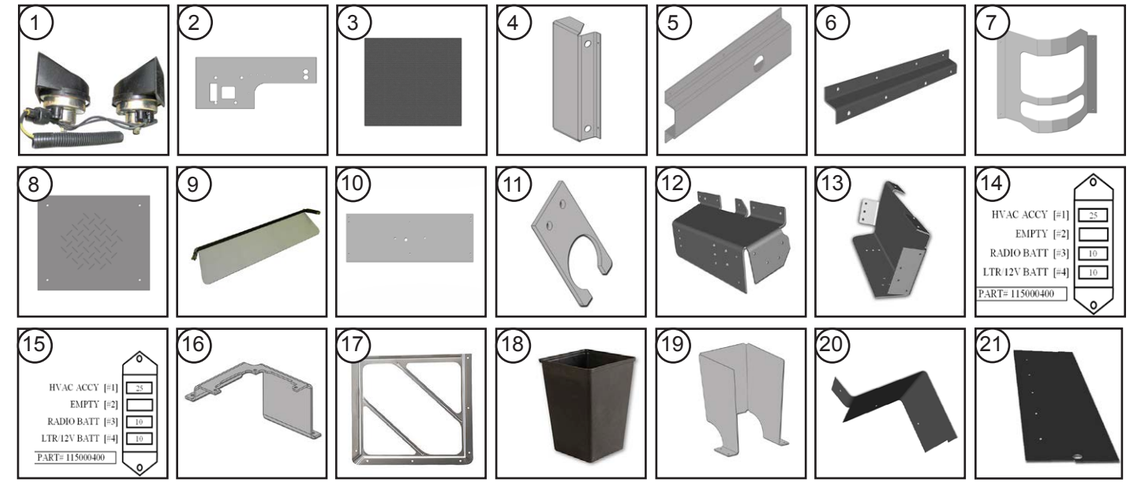

ARTICLE	PIÈCE	DESCRIPTION	QTÉ	UNITÉ
1	115085004	KLAXON		CH
2	093116410	ISOLANT DE TABLEAU DE BORD	1	CH
3	47009600	TAPIS DE CLOISON GRIS	18,5	PI
4	155053406	PROTECTION D'ÉCLAIRAGE INFÉRIEUR	2	CH
5	155127400	PROTECTION DE FEU DE GABARIT	4	CH
6	097105453	PROTECTION DU CÂBLAGE DE CLOISON DU SYSTÈME SANS CLÉ	1	CH
7	003711425	PROTECTION D'AÉRATION	1	CH
7	003711426	PROTECTION D'AÉRATION CÔTÉ ACCOTEMENT	1	CH
7	003711427	PROTECTION D'AÉRATION ARRIÈRE	2	CH
8	155019400	ACCOUDOIR CÔTÉ ROUTE	1	CH
9	47005504	VISIÈRE 8 X 33	2	CH
10	100092400	SUPPORT DE PLAFONNIER	3	CH
11	090087401	PLAQUE DE REMPLISSAGE DE CÂBLAGE	2	CH
12	115026400	PROTECTION ANTI-ÉCLABOUSSURE CÔTÉ ROUTE	1	CH
13	077260404	BAC ANTI-ÉCLABOUSSURE CÔTÉ ACCOTEMENT	1	CH
14	095000400	ÉTIQUETTE DE BOÎTE À FUSIBLES CÔTÉ ROUTE	1	CH
15	095000401	ÉTIQUETTE DE BOÎTE À FUSIBLES CÔTÉ ACCOTEMENT	1	CH
16	115084402	SUPPORT DE MONTAGE DE BOÎTE À FUSIBLES	1	CH
17	43001401	FIXATION DE SIGNALISATION ET DOS (ATTACHE À RESSORT 47009300)	4	CH
18	45200051	CORBEILLE	1	CH
19	05M078011	SUPPORT DE CORBEILLE	1	CH
20	083005459	PLAQUE DE REMPLISSAGE DE FENÊTRE COULISSANTE	1	CH
21	083005452	PLAQUE DE REMPLISSAGE DE FENÊTRE COULISSANTE	1	CH
S.O.	7600858	RENFORT DE FENÊTRE COULISSANTE	1	CH

COMPOSANTS ÉLECTRIQUES

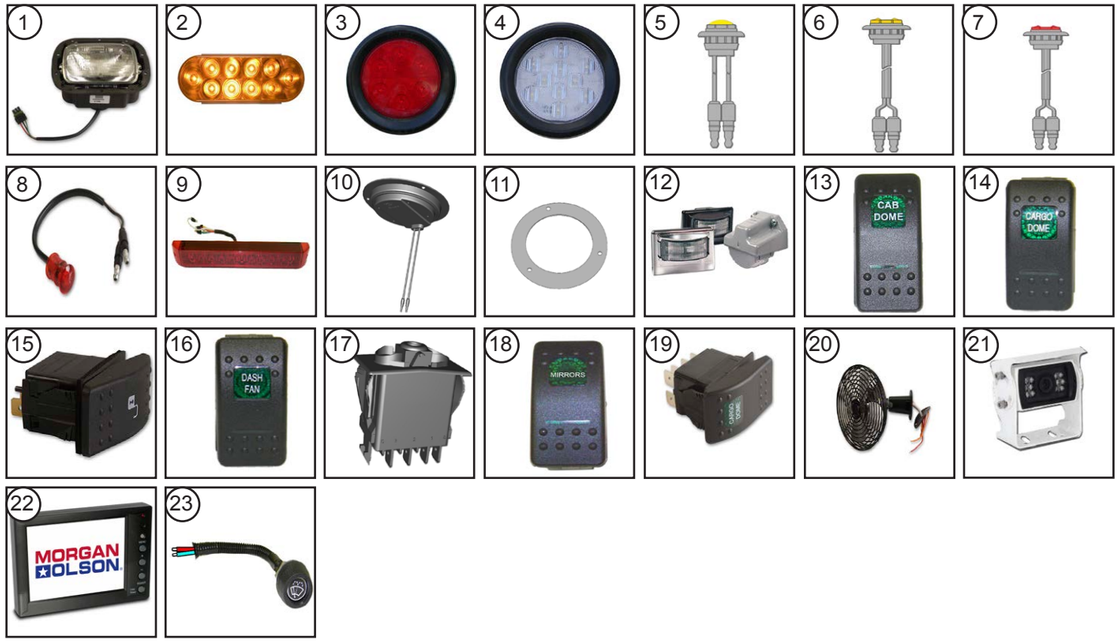

ARTICLE	PIÈCE	DESCRIPTION	QTÉ	UNITÉ
1	46000206	PHARE	2	CH
2	46027653	FEU DE STATIONNEMENT ET CLIGNOTANT (ŒILLET - 46027656 x2)	2	CH
3	46002266	COMBO FEU D'ARÊT, CLIGNOTANT ET ARRIÈRE	2	CH
4	46001447	FEU DE SECOURS	2	CH
5	46001365	FEU DE GABARIT À DEL AMBRE	6	CH
6	46001366	FEU DE GABARIT À DEL AMBRE	1	CH
7	46001367	FEU DE GABARIT À DEL ROUGE	2	CH
8	46001380	FEU DE GABARIT À DEL ROUGE	1	CH
9	46001905	FEU D'ARRÊT AUXILIAIRE	1	CH
10	46002637	PLAFONNIER À DEL DE CABINE	1	CH
10	46002637	PLAFONNIER DL'ESPACE DE CHARGEMENT	2	CH
11	47006065	ANNEAU POUR PLAFONNIER	3	CH
12	46002437	ÉCLAIRAGE D'IMMATRICULATION	1	CH
13	46023508	INTERRUPTEUR UNIPOLAIRE DE PLAFONNIER	1	CH
14	46023603	INTERRUPTEUR UNIPOLAIRE D'ESPACE DE CHARGEMENT	1	CH
15	46023511	INTERRUPTEUR UNIPOLAIRE DE PORTE	1	CH
16	46023605	INTERRUPTEUR UNIPOLAIRE DE VENTILATEUR DE TABLEAU DE BORD	1	CH
17	46023611	BASE D'INTERRUPTEUR UNIPOLAIRE D'ESPACE DE CHARGEMENT	1	CH
18	46023618	BIELLE À CONTACT DE MIROIR CHAUFFANT	1	CH
19	46023603	INTERRUPTEUR UNIPOLAIRE D'ESPACE DE CHARGEMENT	1	CH
20	46030011	VENTILATEUR À 2 VITESSES 270 PCM	1	CH
21	48200130	CAMÉRA DE SECOURS	1	CH
S.O.	48200132	MONITEUR DE CAMÉRA DE SECOURS	1	CH
23	46003017	INDICATEUR DES ESSUIE-GLACE INTERMITENTS	1	CH

FAISCEAU DE CÂBLAGE

ARTICLE	PIÈCE	DESCRIPTION	QTÉ	UNITÉ
S.O.	007388320	FAISCEAU ET CAVALIER Y 2 FILS	2	CH
S.O.	007388323	FAISCEAU ET CAVALIER Y 2 FILS X 36	1	CH
S.O.	007388326	FAISCEAU ET CAVALIER Y 2 FILS X 72	1	CH
S.O.	007391210	FAISCEAU TOIT ET SECTION AVANT	1	CH
S.O.	47004506	FAISCEAU SPIRALE DE POMPE DE LAVE-GLACE	1	CH
S.O.	090086200	FAISCEAU DE CÂBLAGE ARRIÈRE CÔTÉ GAUCHE	1	CH
S.O.	090093202	FAISCEAU ET CAVALIER DU PLAFONNIER DE L'ESPACE DE CHARGEMENT	1	CH
S.O.	090094201	FAISCEAU TOIT ET SECTION AVANT SANS CLÉ	1	CH
S.O.	090094204	FAISCEAU DU CENTRE DE COMMANDES DU SYSTÈME SANS CLÉ	1	CH
S.O.	092086205	FAISCEAU DE CÂBLAGE ARRIÈRE CÔTÉ DROIT	1	CH
S.O.	092094202	FAISCEAU DE TABLEAU DE BORD	1	CH
S.O.	092094203	FAISCEAU DE DÉMARRAGE SANS CLÉ	1	CH
S.O.	092094204	FAISCEAU DE TABLEAU DE BORD SANS CLÉ	1	CH
S.O.	093051201	FAISCEAU D'INTERRUPTEUR DES MIROIRS	1	CH
S.O.	093093202	FAISCEAU TOIT 17/20 PI 6 PO	1	CH
S.O.	093093205	FAISCEAU TRAVERSE	1	CH
S.O.	110094202	FAISCEAU TOIT SANS CLÉ	1	CH
S.O.	112081201	FAISCEAU DE PHARES ET CHÂSSIS	1	CH
S.O.	115084202	FAISCEAU DU CENTRE DE COMMANDES FORD 59	1	CH
S.O.	115084203	FAISCEAU DE BOÎTE DE FUSIBLES	1	CH
S.O.	115085202	FAISCEAU DE CAPOT AVEC AVERTISSEUR SONORE	1	CH
S.O.	115088201	FAISCEAU ET CAVALIER DE TABLEAU DE BORD	1	CH
S.O.	115088202	FAISCEAU ET CAVALIER DE TABLEAU DE BORD ET ESSUIE-GLACES	1	CH
S.O.	140088200	FAISCEAU ET CAVALIER Y 2 FILS X 48	2	CH
S.O.	48200133	MONITEUR DE CÂBLE	1	CH
S.O.	48200131	RALLONGE DE CÂBLAGE DE 15 M	1	CH

VIS D'ASSEMBLAGE À TÊTE HEXAGONALE

TAILLE	DESCRIPTION	FIL	LONGUEUR										
			0,62 po	3/4 po	1 po	1-1/4 po	1-1/2 po	1-3/4 po	2 po	2-1/2 po	3 po	3-1/4 po	4 po
VIS D'ASSEMBLAGE À TÊTE HEXAGONALE DE 1/4 PO	GR5 ZC/RO	20					1117009						
VIS D'ASSEMBLAGE À TÊTE HEXAGONALE DE 1/4 PO	GR5 ZC/RoHS	20			1101688					1117818			
VIS D'ASSEMBLAGE À TÊTE HEXAGONALE DE 1/4 PO	18-8 EN ACIER INOXYDABLE	20		1117816		1117010							
VIS D'ASSEMBLAGE À TÊTE HEXAGONALE DE 1/4 PO	ASTM F593C	20			1117819								
VIS D'ASSEMBLAGE À TÊTE HEXAGONALE DE 5/16 PO	18-8 EN ACIER INOXYDABLE	18				1117804							
VIS D'ASSEMBLAGE À TÊTE HEXAGONALE DE 5/16 PO	GR8 ZC/Y	18			1117045								40300737
VIS D'ASSEMBLAGE À TÊTE HEXAGONALE DE 5/16 PO	ASTM F593	18			1117803		1117059						
VIS D'ASSEMBLAGE À TÊTE HEXAGONALE DE 5/16 PO	GR5 ZC/R	16				1117837							
VIS D'ASSEMBLAGE À TÊTE HEXAGONALE DE 3/8 PO	GR8 ZC/Y	18				1117049	1117055						
VIS D'ASSEMBLAGE À TÊTE HEXAGONALE DE 3/8 PO	GR8 ZC/Y	16			1117843								
VIS D'ASSEMBLAGE À TÊTE HEXAGONALE DE 3/8 PO	GR5 ZC/RO	16			47012646			1117097		051166		1117000	
VIS D'ASSEMBLAGE À TÊTE HEXAGONALE DE 3/8 PO	GR5 ZC/RoHS	16	40300056	40300054				40300058		05125	1117040		05128
VIS D'ASSEMBLAGE À TÊTE HEXAGONALE DE 3/8 PO	ASTM F593C	16					1117805	1117052					
VIS D'ASSEMBLAGE À TÊTE HEXAGONALE DE 7/16 PO	GR8 ZC/Y	20					1217000						
VIS D'ASSEMBLAGE À TÊTE HEXAGONALE DE 1/2 PO	GR5 ZC/RoHS	13											1117035
VIS D'ASSEMBLAGE À TÊTE HEXAGONALE DE 1/2 PO	GR5 ZC/RO	13				1117121				1117050	1117051		
VIS D'ASSEMBLAGE À TÊTE HEXAGONALE DE 1/2 PO	GR5 ZC/RoHS	13						1117043	1117124	1117051			
VIS D'ASSEMBLAGE À TÊTE HEXAGONALE DE 1/2 PO	GR5 ZC	13					1117036	051461					
VIS D'ASSEMBLAGE À TÊTE HEXAGONALE DE 5/8 PO	GR5	11									40300259		

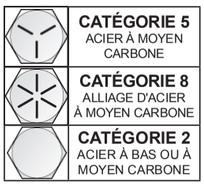

ZC	REVÊTU DE ZINC
GR	CATÉGORIE
Y	JAUNE
RO	
RoHS	AS9100C ISO 9001:2008
ASTM F593C	American Standards Measurements Specifications

ÉCROUS

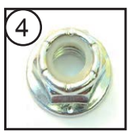

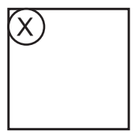

ZP − RECOUVERT DE ZINC

	DIAMÈTRE										
STANDARD	FIL	FIGURE	N°8	N°10	1/4 po	5/16	3/8 po	0,44 po	1/2 po		
ÉCROU CAPTIF EN NYLON HEXAGONAL	32	1		052266							
ÉCROU CAPTIF EN NYLON HEXAGONAL	24	1		40301303							
ÉCROU CAPTIF EN NYLON HEXAGONAL ZP	24	3		1117307							
ÉCROU CAPTIF EN NYLON HEXAGONAL ZP	20	3			1117310						
ÉCROU CAPTIF EN NYLON HEXAGONAL ZP	18	3				1117838					
ÉCROU CAPTIF EN NYLON HEXAGONAL ZP	16	3					1117344				
ÉCROU CAPTIF À BRIDE HEXAGONAL 0,44-20 OVAL	20	4						1217003			
NUTSERT À EXPANSION NYL 0,275 SQ	20	5		40900006							
ÉCROU NON CAPTIF	24	2		1117303							
ÉCROU NON CAPTIF	20	2			1117312						
ÉCROU NON CAPTIF	16	2					1117316				
CATÉGORIE 5											
ÉCROU STL LK LRG FLG GD5 0,31-18	18	4				40100560					
ÉCROU STL HEX LK B ZP 0,5-13 GR 5	13	1							1117283		
ACIER INOXYDABLE											
ÉCROU CAPTIF EN ACIER INOXYDABLE	32	3	1117347	1117699							
ÉCROU CAPTIF EN ACIER INOXYDABLE	24	6		1103354							
ÉCROU CAPTIF EN ACIER INOXYDABLE	20	6			1117336						
ÉCROU NON CAPTIF EN ACIER INOXYDABLE	20	7			40100044						
ÉCROU-CAPUCHON À COURONNE AVEC BASSE EN ACIER INOXYDABLE	20	8			40100061						
DE SPÉCIALITÉ											
ÉCROU CRÉNELÉ AVEC RESSORT 1 X 1-1/4 PO	20	9			47009988						

RIVETS

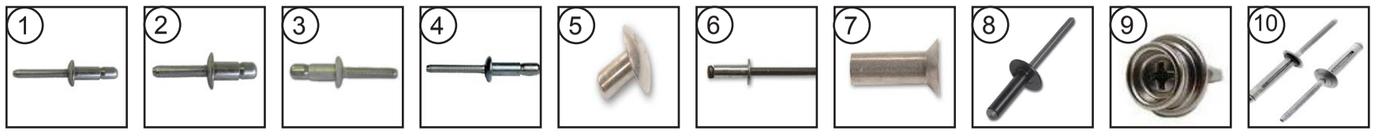

			Longueur											
MAGNA LOCK	**DIAMÈTRE**	**Figure**	**0,25 po**	**0,312 po**	**0,375 po**	**0,438 po**	**0,44 po**	**0,5 po**	**0,562 po**	**0,625 po**	**0,687 po**	**0,75 po**	**0,875 po**	**1 po**
HUCK R6-4	0,188	1		1117084	1117061									
HUCK R8-6	0,25	2		1117087										
TÊTE SAILLANTE	0,25	3			40200304		40200634			40200303				
TÊTE FRAISÉE B6-4	0,25	4						40200630						
RIVET À TÊTE BOMBÉE EN ALUMINIUM	0,125	5		1117402	1117404	1117405		1117406						
RIVET À TÊTE BOMBÉE EN ALUMINIUM	0,188	5		1117351	1117353	1117355		1117357	1117359	1117361	1117363	1117365		
RIVET À TÊTE BOMBÉE EN ALUMINIUM	0,25	5						1117380					1117390	1117395
RIVET À TÊTE BOMBÉE MOD. EN ALUMINIUM	0,25	5					40200214	1117409	1117410		1117408			
RIVET À TÊTE PLATE EN ALUMINIUM	0,188	7				1117436		1117438						
RIVET À TÊTE PLATE POP EN ALUMINIUM	0,25	7								40200630				
RIVET À TÊTE RONDE AVEUGLE EN ALUMINIUM	0,125	10	1117464											
RIVET À TÊTE RONDE AVEUGLE EN ALUMINIUM	0,188	10	1117456		1117457			1117458		1117459				
RIVET POP AVEUGLE À EXTRÉMITÉ OUVERTE EN ALUMINIUM	0,125	6			1117421									
RIVET POP AVEUGLE À EXTRÉMITÉ OUVERTE EN ALUMINIUM	0,188	6	1117456		1117457					1117459		1117458		
RIVET POP CLSD NOIR		8						40200629		40200631				
FERMETURE À PRESSION		9						40900925						
AMPOULE TYPE AVEUGLE AVEC RONDELLE	0,188	10			40200621			40200501						

RONDELLES

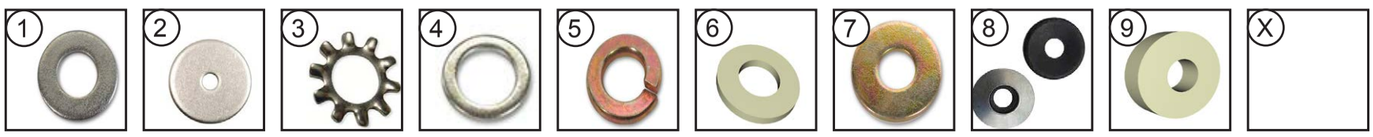

STANDARD	**CENTRE**	**FIGURE**	**3/8 po**	**1/2 po**	**9/16 po**	**5/8 po**	**3/4 po**	**7/8 po**	**1 po**	**1-1/4 po**	**1-3/4 po**
RONDELLE PLATE N°10 TYPE B ZC/ROHS	0,19	1			1117929						
RONDELLE DE PROTECTION N°10 X 1 ZC	0,19	2							1117950		
N°10 AVEC DENTS EXTERNES L/W ZC	0,19	3	1117971								
1/4 AVEC DENTS EXTERNES L/W ZC	1/4	3		1117975							
RONDELLE PLATE ÉTROITE 1/4 TYPE B	1/4	4			1117941						
RONDELLE PLATE 1/4 USS ZC/ROHS	1/4	1					1117953				
RONDELLE PLATE 1/4 F436 (A325) ZC/ROHS	1/4	1				40000047					
RONDELLE PLATE 0,266 X 0,060 THK ZC/RO	1/4	1							1117952		
RONDELLE PLATE 1/4 USS	1/4	1		1117885							
RONDELLE À RESSORT FENDUE 5/16 ZC/ROHS	5/16	5	1117965								
RONDELLE PLATE 5/16 USS ZC/ROHS	5/16	1						1117955			
RONDELLE PLATE 3/8 USS ZC/ROHS	3/8	1						1117957			
RONDELLE PLATE 3/8 X 1 1/4 THK EN NYLON	3/8	6							40000038		
RONDELLE PLATE 1/2 TYPE B RÉGULIÈRE	1/2	1								40000050	
RONDELLE PLATE 1/2 TYPE B ZC	1/2	1								1117945	
RONDELLE PLATE LARGE 1/2 TYPE B ZC/ROHS	1/2	1									1117959
CATÉGORIE 8											
RONDELLE PLATE 5/16 USS GR 8 ZC/Y	5/16	7						1117937			
RONDELLE PLATE 3/8 USS GR 8 ZC/Y	3/8	7							1117947		
RONDELLE PLATE 3/8 SAE GR 8 ZC/Y	3/8	7					40000046				
RONDELLE PLATE 7/16 USS GR 8 ZC/Y	7/16	7								1217002	
RONDELLE PLATE 1/2 SAE GR 8 ZC/Y	1/2	7							1117943		
18-8 EN ACIER INOXYDABLE											
JOINT D'ÉTANCHÉITÉ°10 X 5/8 18-8 EN ACIER INOXYDABLE	0,19	8				40000053					
JOINT D'ÉTANCHÉITÉ 1/4 X 5/8 18-8 EN ACIER INOXYDABLE	1/4	8				40000051					
JOINT D'ÉTANCHÉITÉ 3/8 X 3/4 18-8 EN ACIER INOXYDABLE	3/8	8					40000054				
JOINT D'ÉTANCHÉITÉ 3/8 X 1 18-8 EN ACIER INOXYDABLE	3/8	8							40000055		
1/4 AVEC DENTS EXTERNES L/W ZC EN ACIER INOXYDABLE	1/4	3		40000510							
DE SPÉCIALITÉ											
RONDELLE EN NYLON 0,13 X 0.62 ID X 1,38 DIAMÈTRE EXTERNE	5/8	9								137147429	

VIS

	Longueur											
18-8 EN ACIER INOXYDABLE	**DIAMÈTRE**	**Figure**	**0,5 po**	**0,625 po**	**0,75 po**	**0,875 po**	**1 po**	**1-1/4 po**	**1-1/2 po**	**2-1/4 po**	**2-1/2 po**	**3 po**
VIS CRUCIFORME À TÊTE BOMBÉE M/S 18-8 EN ACIER INOXYDABLE	8 – 32	1		1117716								
VIS CRUCIFORME À TÊTE BOMBÉE M/S 18-8 EN ACIER INOXYDABLE	10 – 24	1	1117800	1117814	40300498		40300451	1117835				
VIS CRUCIFORME À TÊTE BOMBÉE M/S 18-8 EN ACIER INOXYDABLE	1/4 – 20	1			1117784			40300453	40300454			
VIS CRUCIFORME À TÊTE BOMBÉE M/S 18-8 EN ACIER INOXYDABLE	5/16 – 18	1			1117928							
VIS CRUCIFORME PLATE M/S 18-8 EN ACIER INOXYDABLE	10 – 32	2					1117830					
VIS CRUCIFORME PLATTE M/S 18-8 EN ACIER INOXYDABLE	1/4 – 20	2			40300809		1117782			40300630	40300631	
VIS CRUCIFORME À TÊTE BOMBÉE EN ACIER INOXYDABLE	10 – 24	6			1117209							
VIS 6 LOBE À TÊTE CYLINDRIQUE T/C M/S 18-8 EN ACIER INOXYDABLE	1/4 – 20	9					1117815					
ACIER STANDARD RoHS												
VIS CRUCIFORME À TÊTE BOMBÉE M/S ZC/ROHS	8 – 32	6						1117839				
VIS CRUCIFORME À TÊTE CYLINDRIQUE TEKS/3 ZC/ROHS	10 – 16	5			1117674							
VIS CRUCIFORME À TÊTE BOMBÉE M/S ZC/ROHS	10 – 24	1										1117793
VIS CRUCIFORME À TÊTE BOMBÉE M/S ZC/ROHS	10 – 32	1	1117723		1117688		1117715					
T/C – FILETAGE												
VIS CRUCIFORME À TÊTE CYLINDRIQUE T/S TYPE A ZC	10	8					1117680					
VIS CRUCIFORME À TÊTE BOMBÉE T/S TYPE A NOIR	10	4					40300101					
VIS CRUCIFORME À TÊTE CYLINDRIQUE T/S TYPE A NOIR	10	7					40300503					
VIS CRUCIFORME À TÊTE CYLINDRIQUE T/S TYPE A ZC	12	8			1117666							
VIS 6 LOBE À TÊTE CYLINDRIQUE T/C	1/4 – 20	9			1117668		40300922		1117684		40300042	

T/C – FILETAGE

6 Lobe

Type A